PORTE INTERNE *LINEA LIVING*

Via Carlo Marochetti, 9 - 20139
Milano (Zona Corvetto)
Tel. 02/89076609 - 694
Email. info@italport.it
P.I. 06530310967

ITALPORT
porte & finestre

LM96

1

2

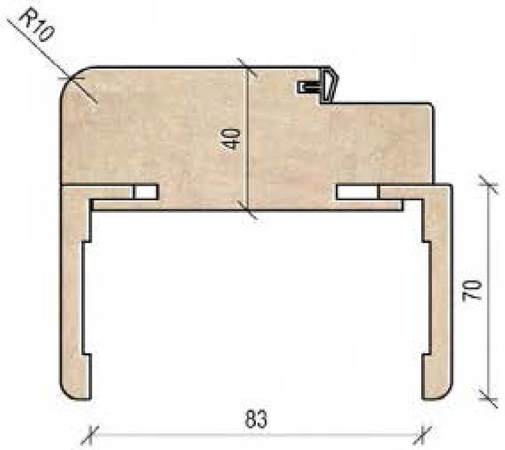
R10
40
70
83

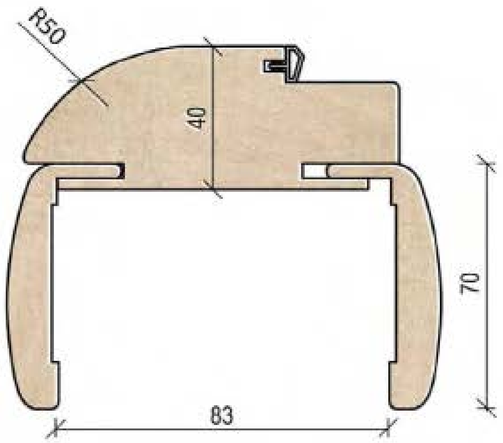
R50
40
70
83

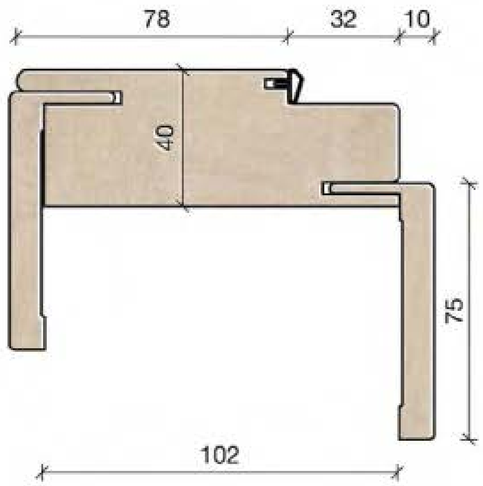
78
32
10
40
75
102

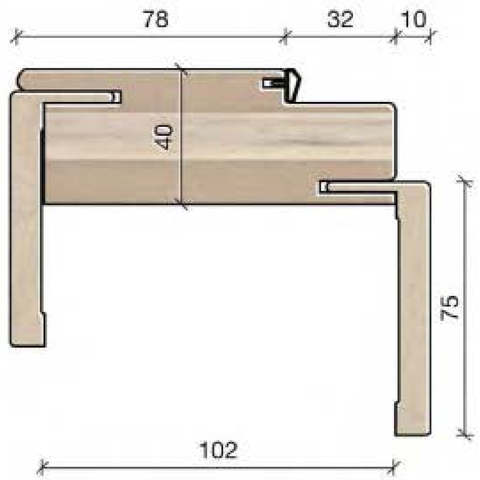
78
32
10
40
75
102

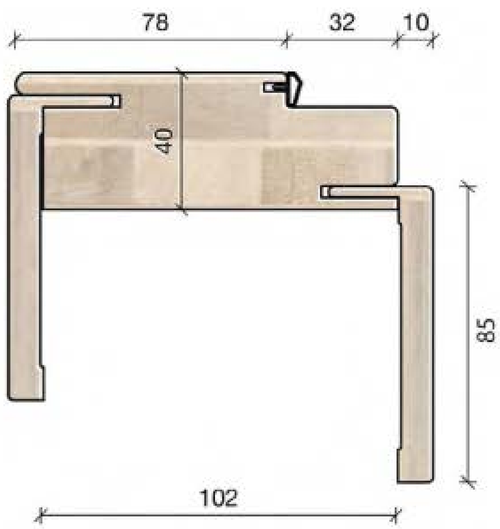
78
32
10
40
85
102

NOCE BIONDO

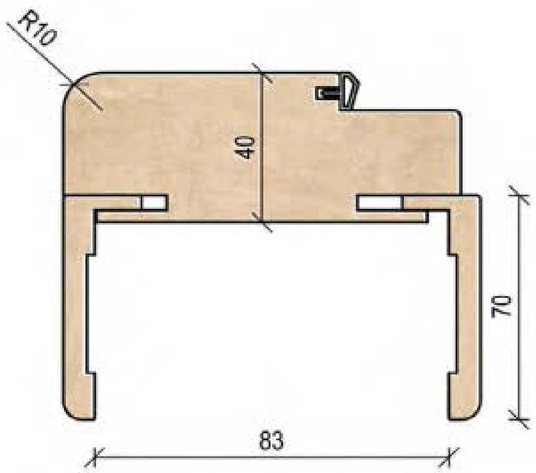
R10
40
70
83

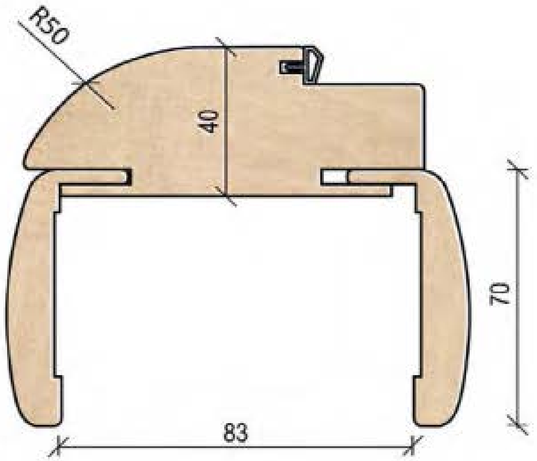
R50
40
70
83

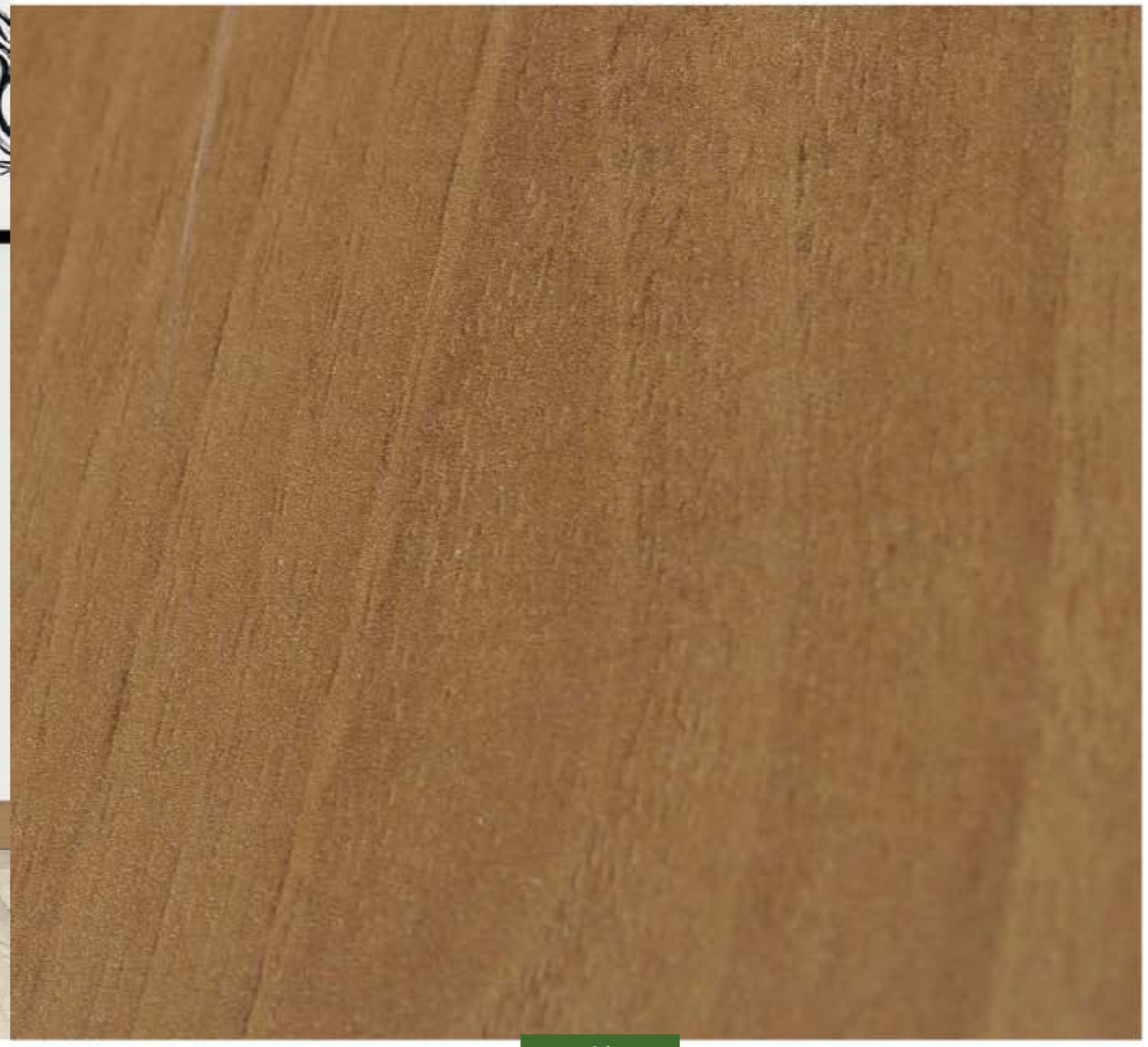

NOCE NAZ. TROPEA

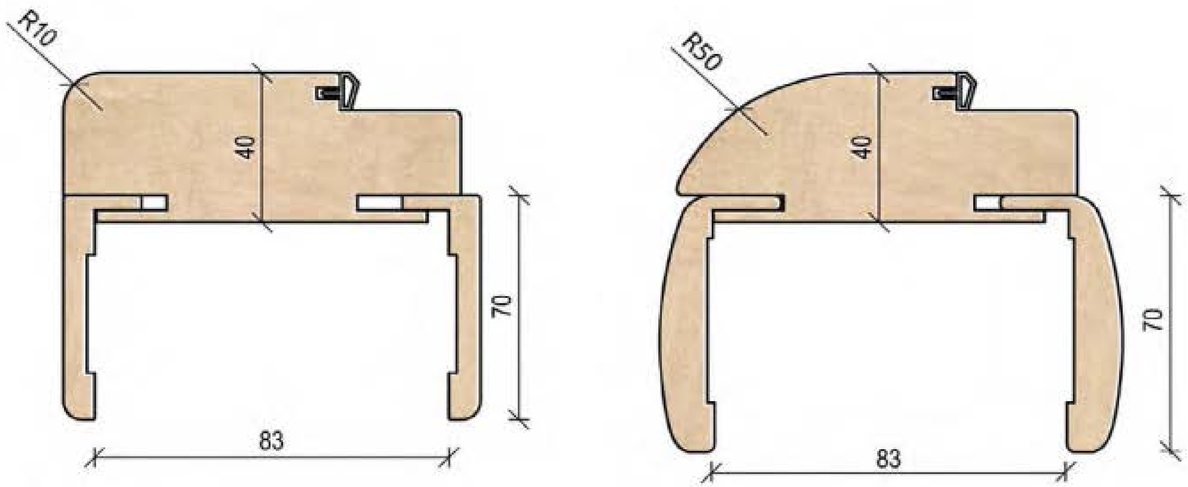
R10
40
70
83
R50
40
70
83

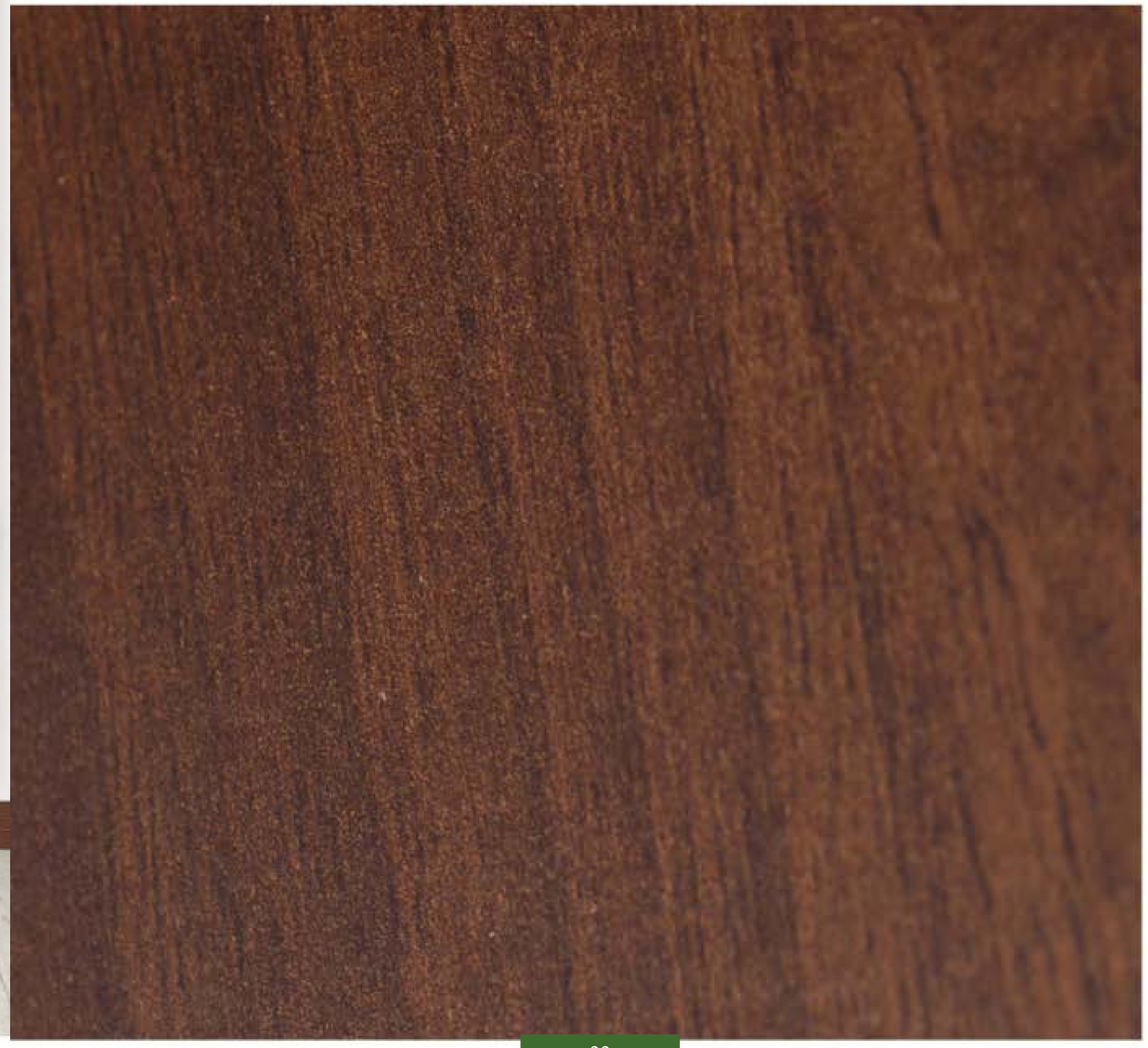

NOCE DOGATO

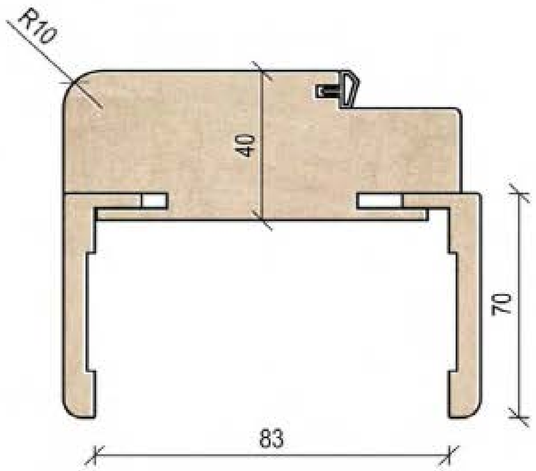

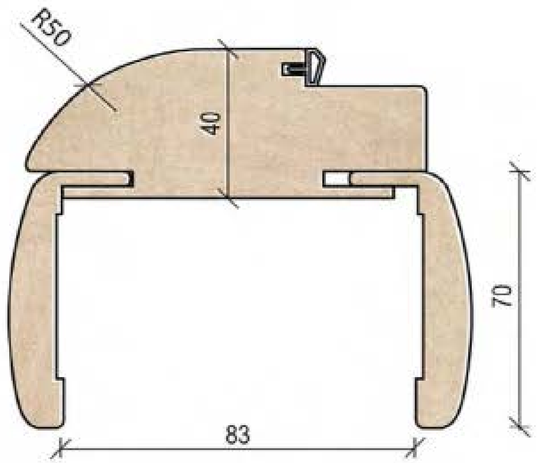

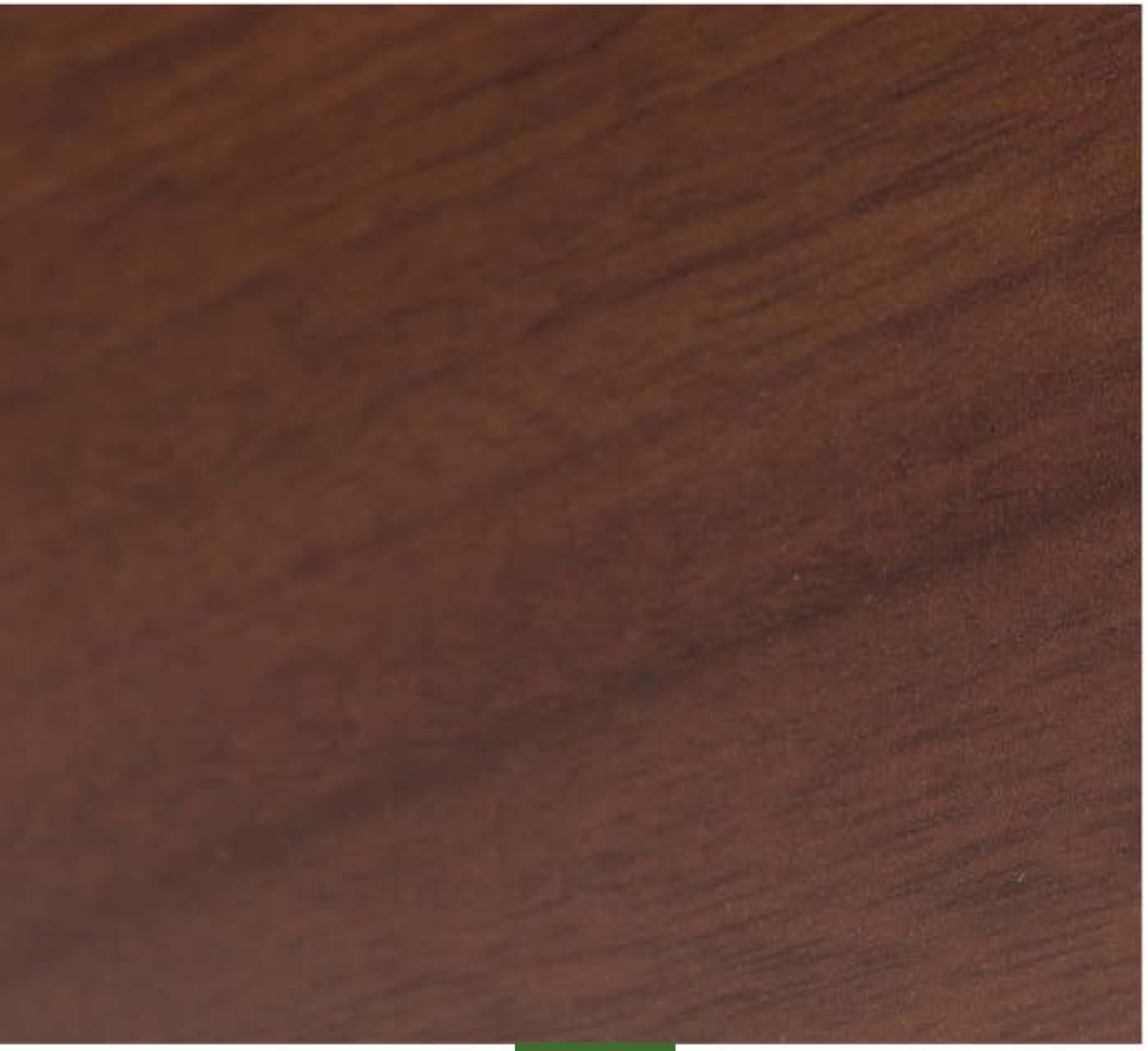

CILIEGIO

3
ANNUAL

ANNUAL

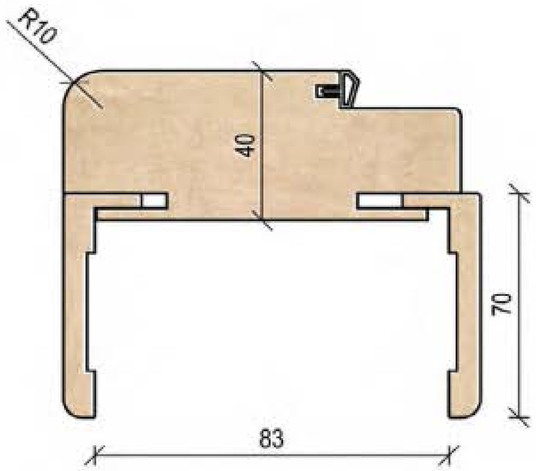
R10
40
70
83

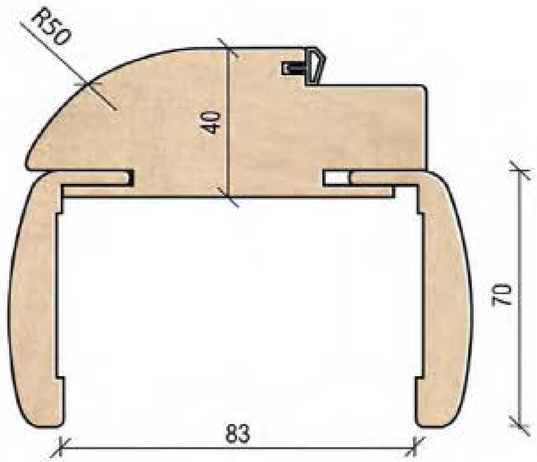
R50
40
70
83

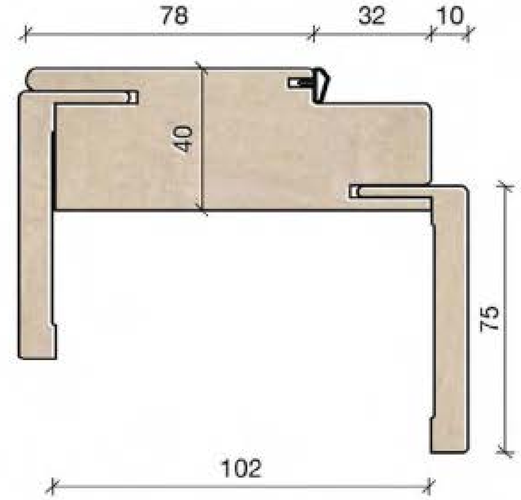
78
32
10
40
75
102

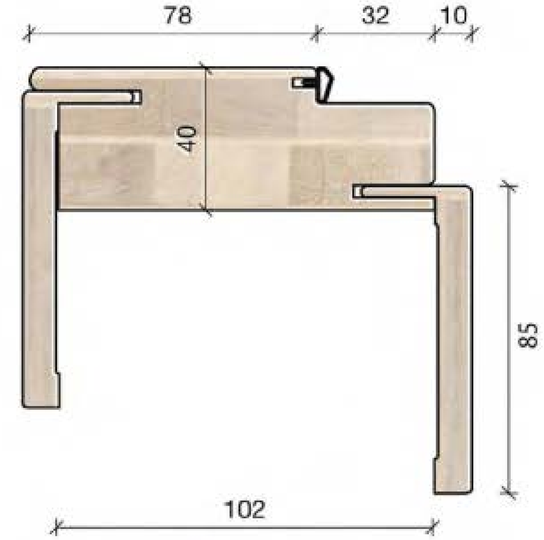
78
32
10
40
85
102

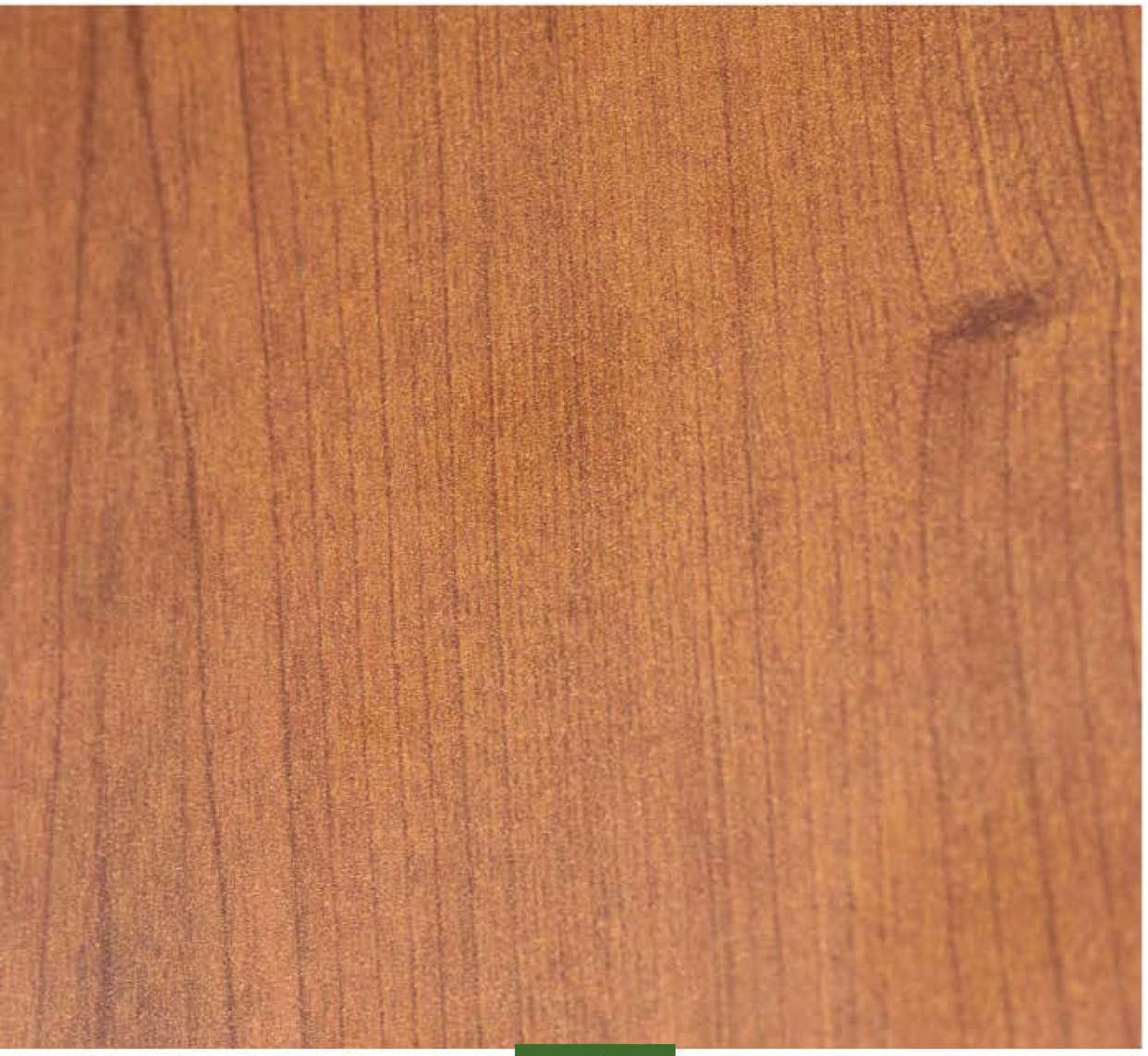

CILIEGIO DORINE

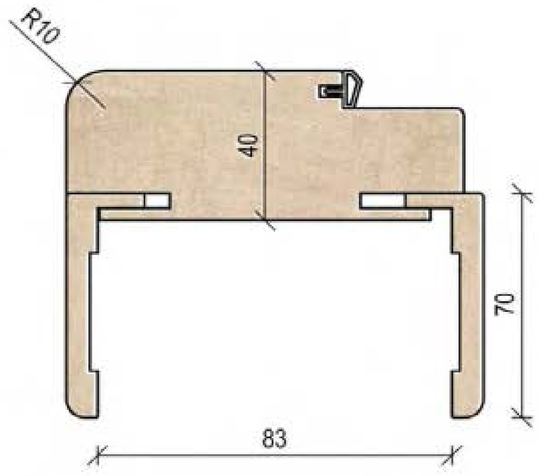
R10
40
70
83

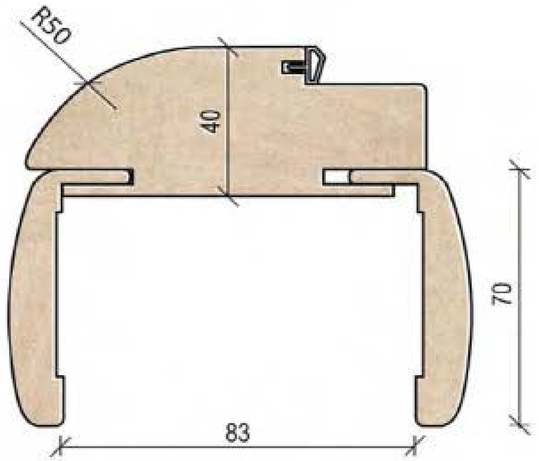
R50
40
70
83

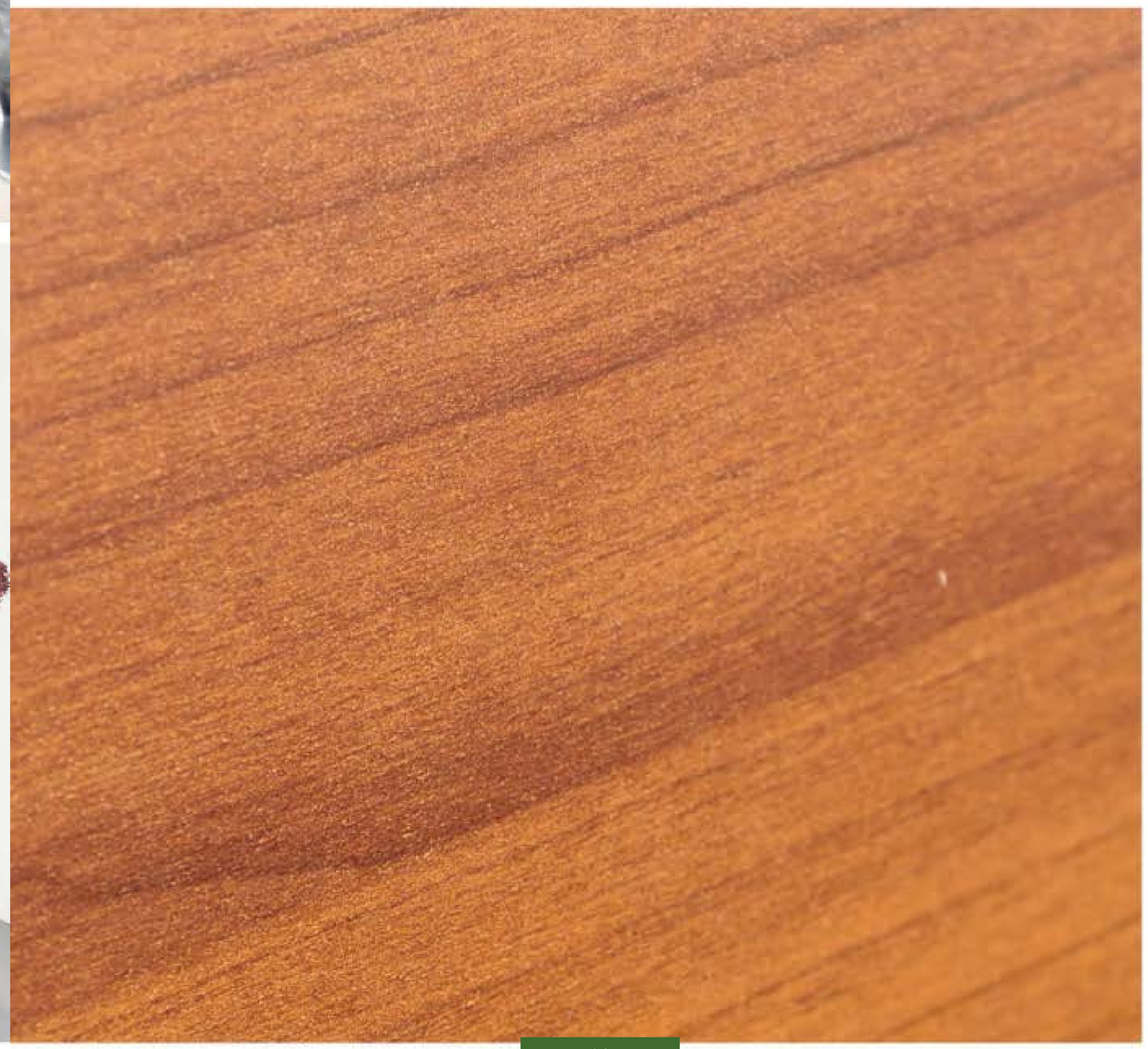

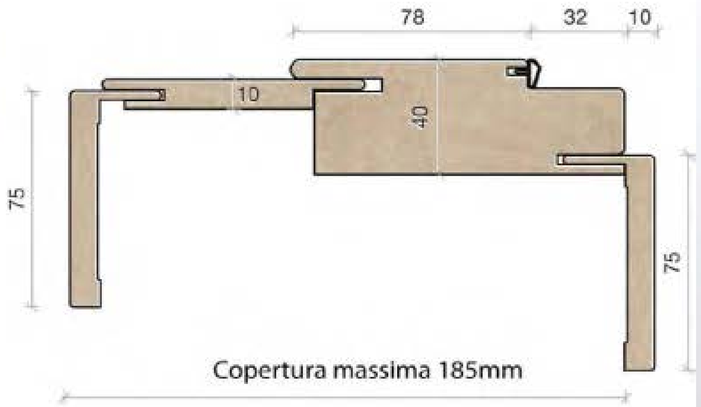

Copertura massima 185mm

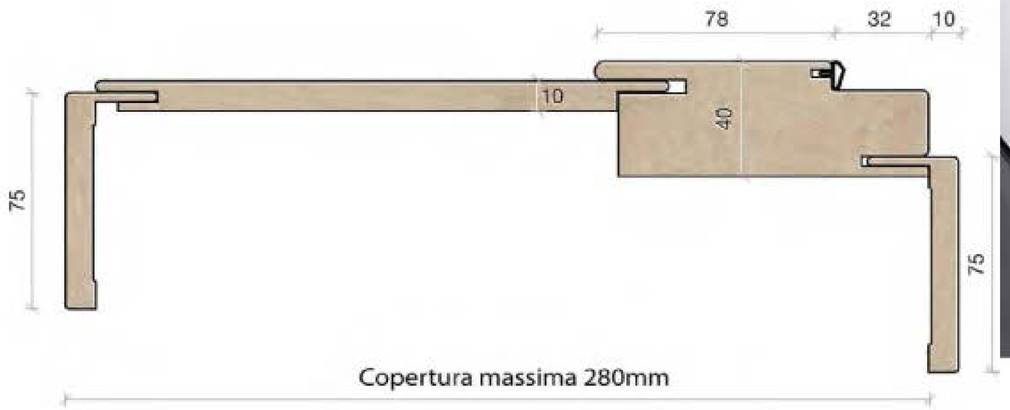

Copertura massima 280mm

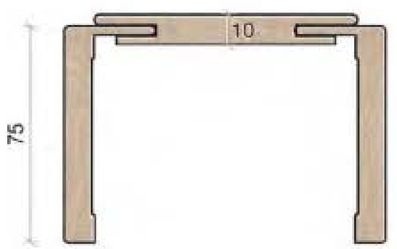

Kit allargamento muro 85mm

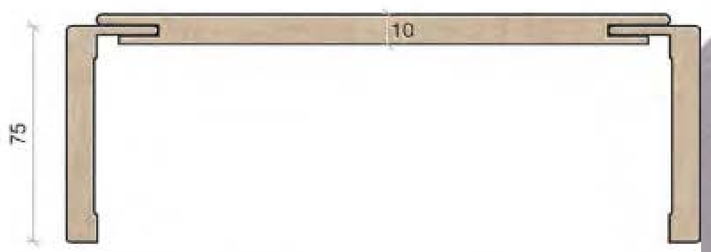

Kit allargamento muro 185mm

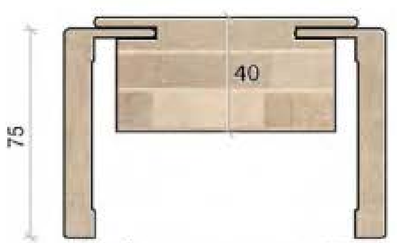

Kit allargamento muro 85mm
Spessorato

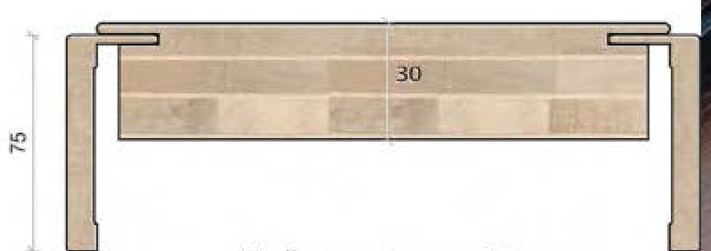

Kit allargamento muro 185mm
Spessorato

WH84

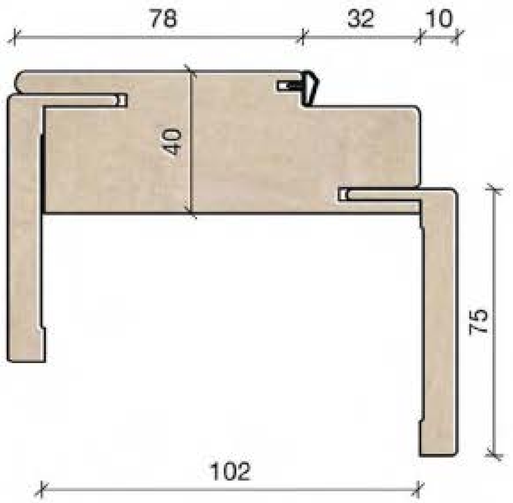
78
32
10
40
75
102

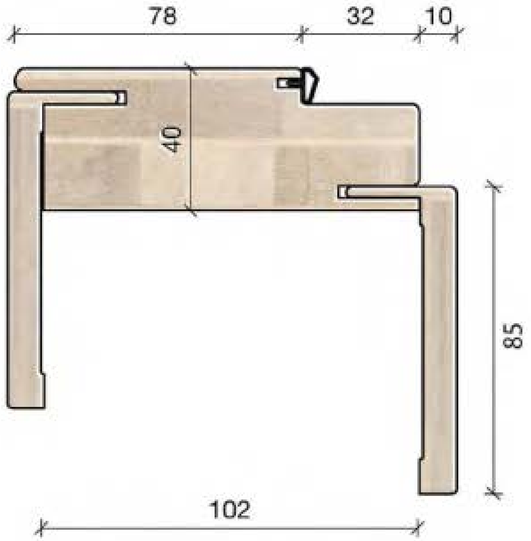
78
32
10
40
85
102

LK55

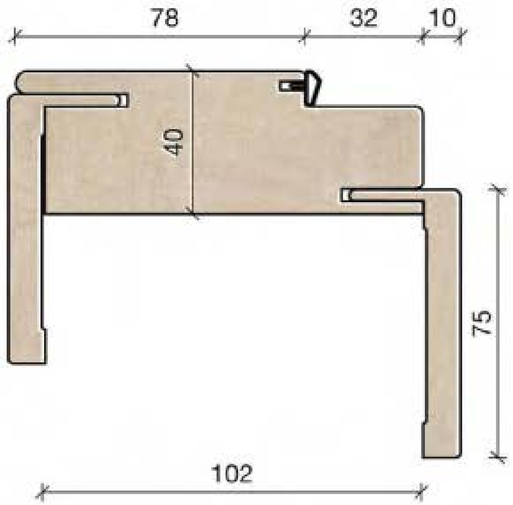
78
32
10
40
75
102

LG69

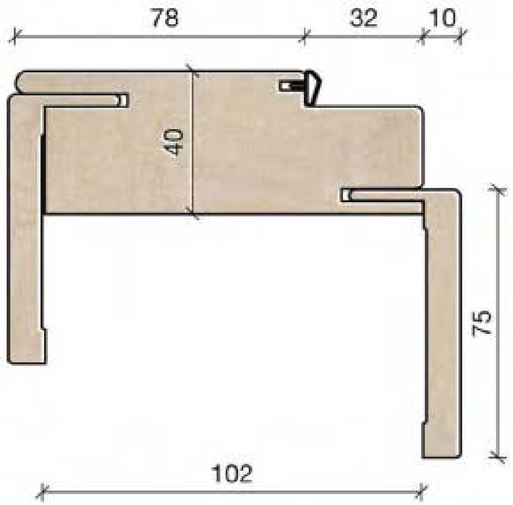
78
32
10
40
75
102

LG18

LG18

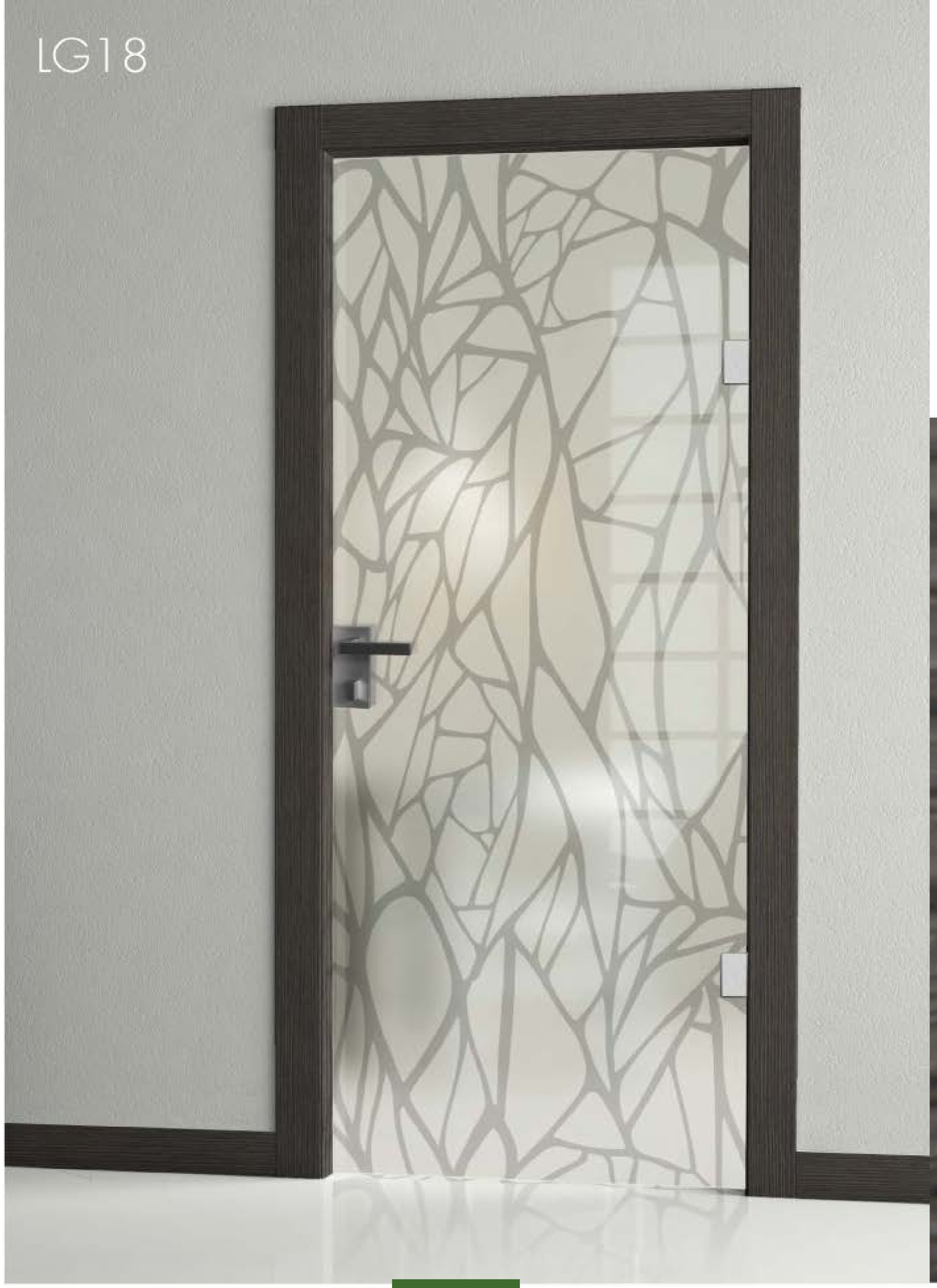

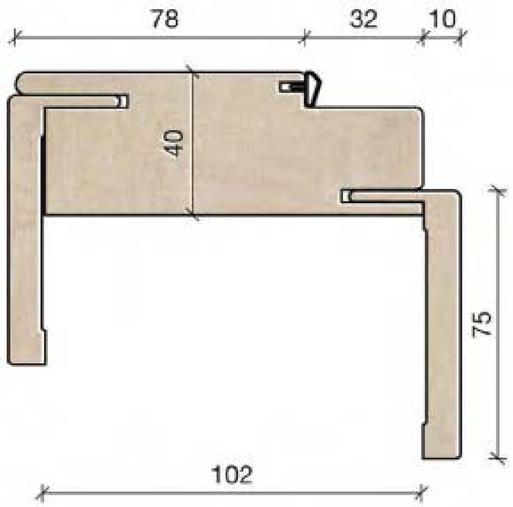

LK84

ITALPORT
porte & finestre

LK90

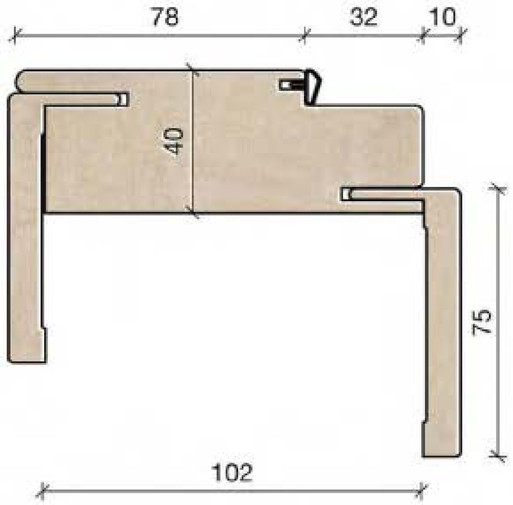
78
32
10
40
75
102

LK48

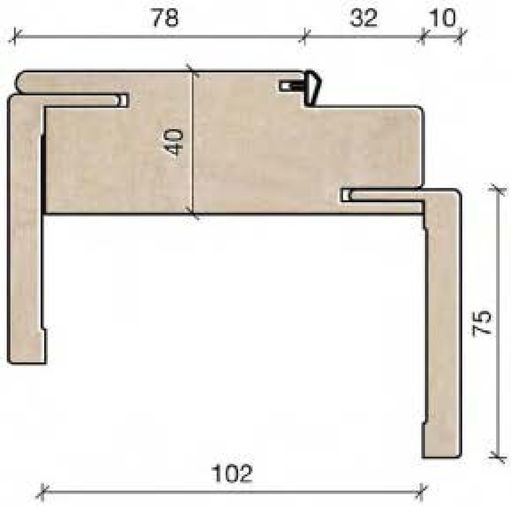
78
32
10
40
75
102

ITALPORT
porte & finestre

LM93

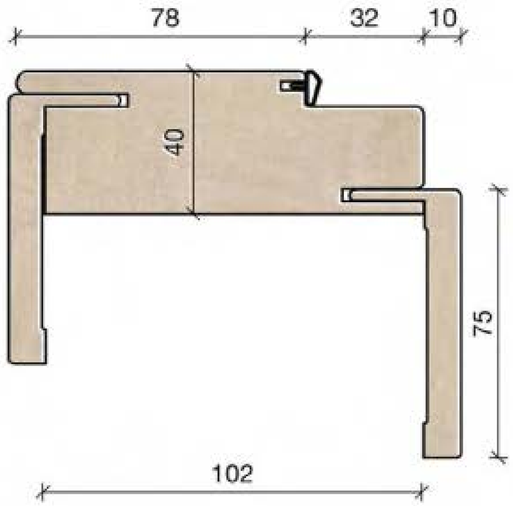

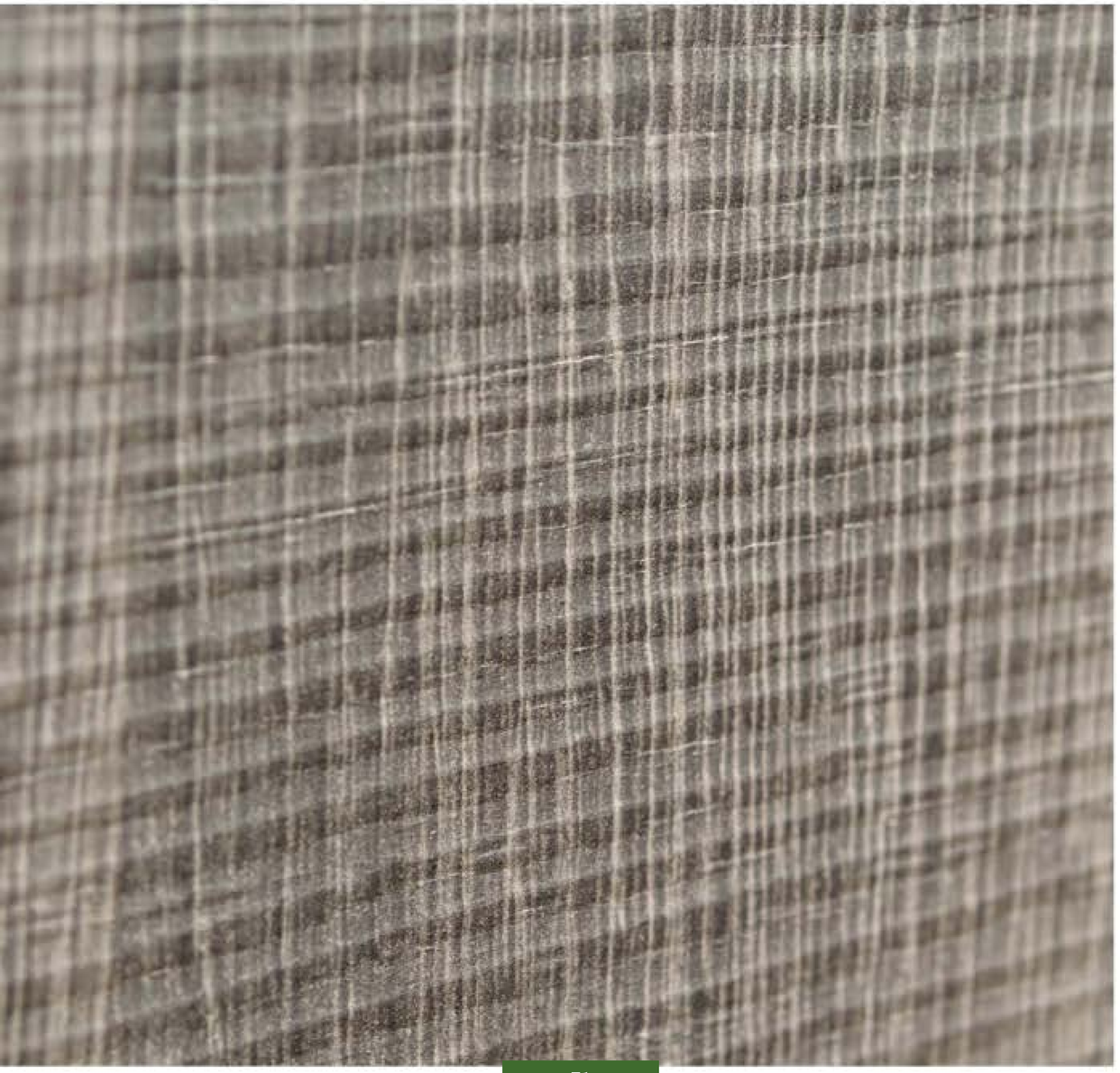

LM92

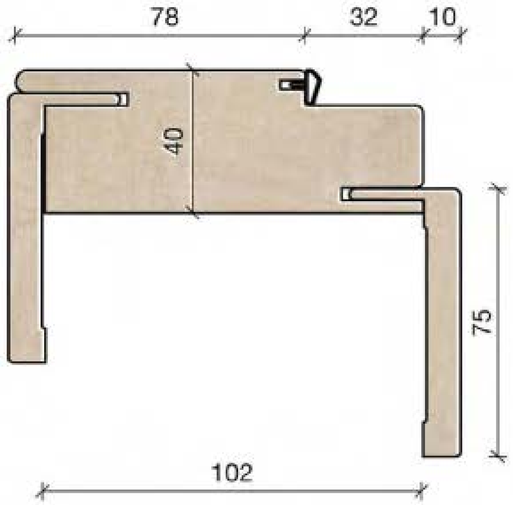

FA44

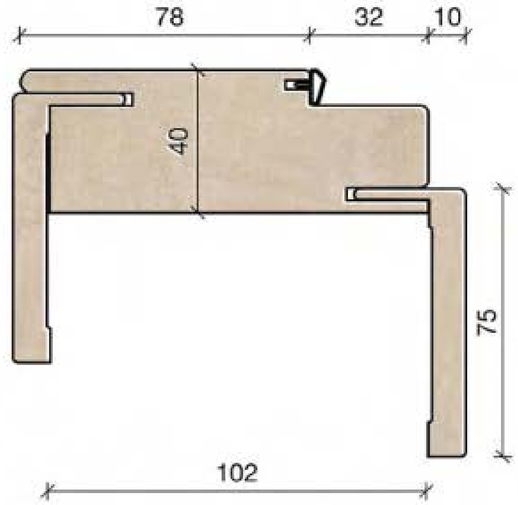
78
32
10
40
75
102

FA47

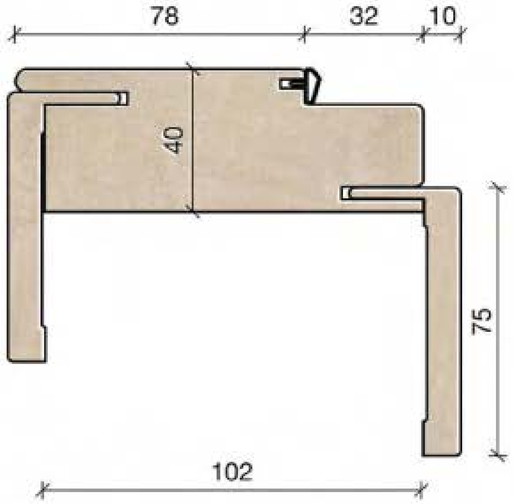
78
32
10
40
75
102

ROVERE 746

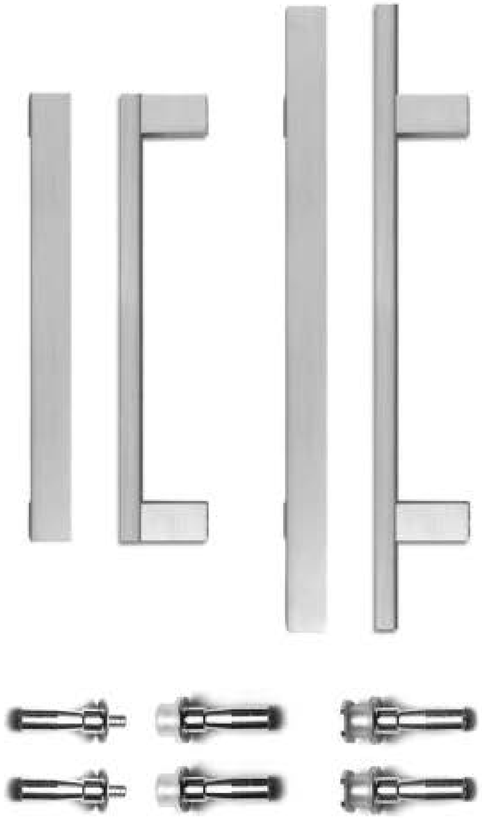

ATTACCHI PER PORTE IN VETRO

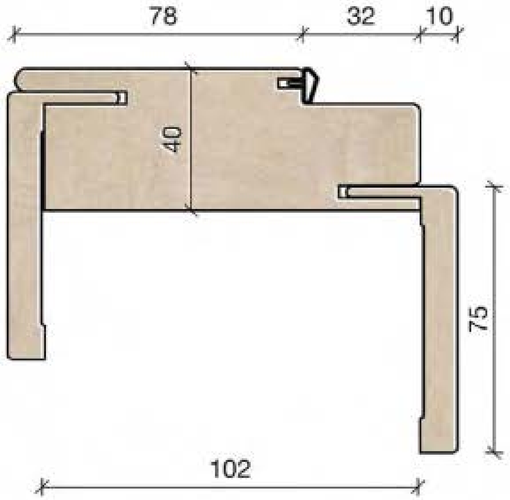

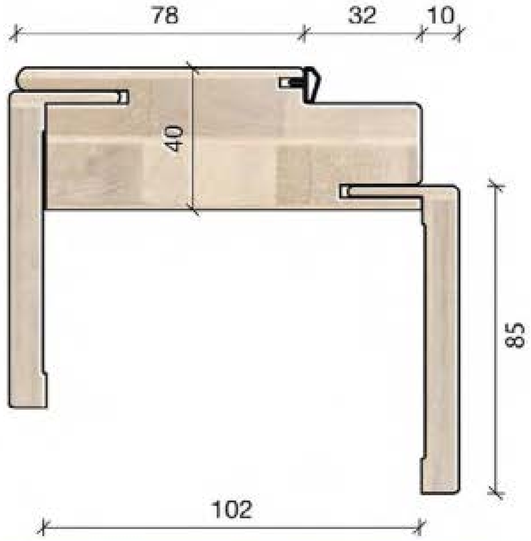

NOCE RACHELE

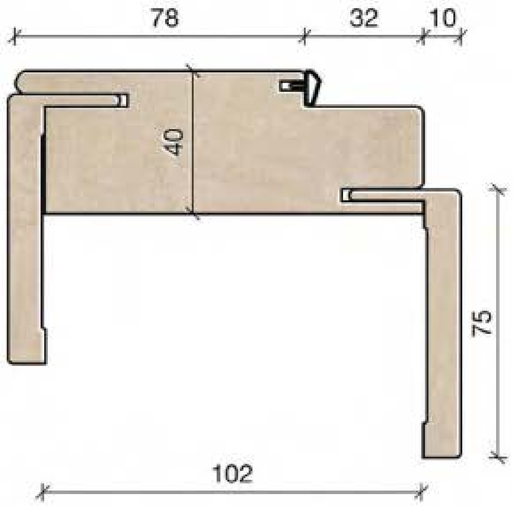

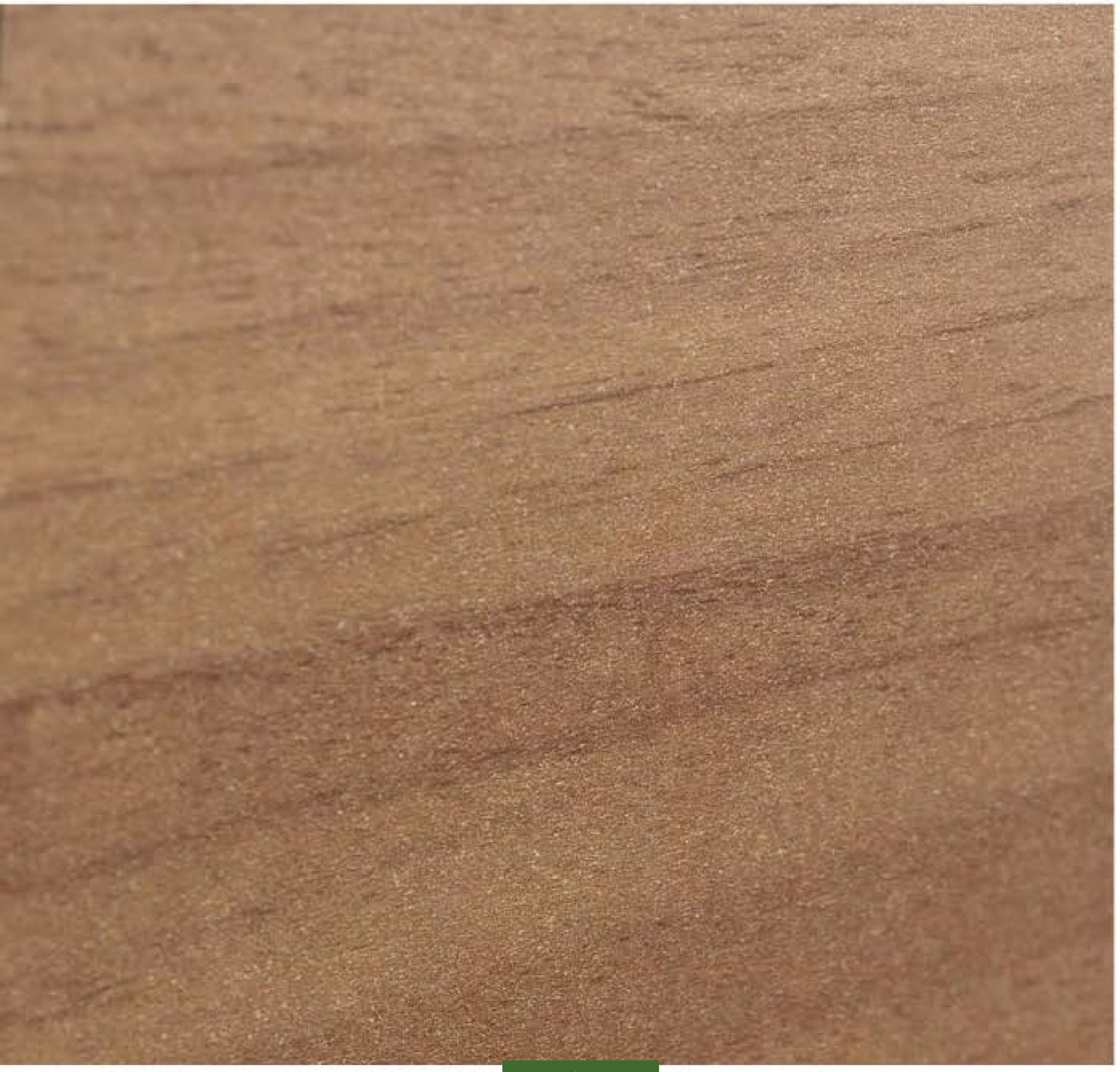

AVORIO

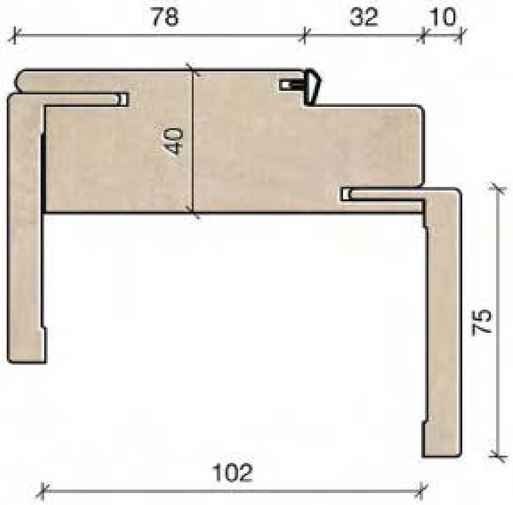
78
32
10
40
75
102

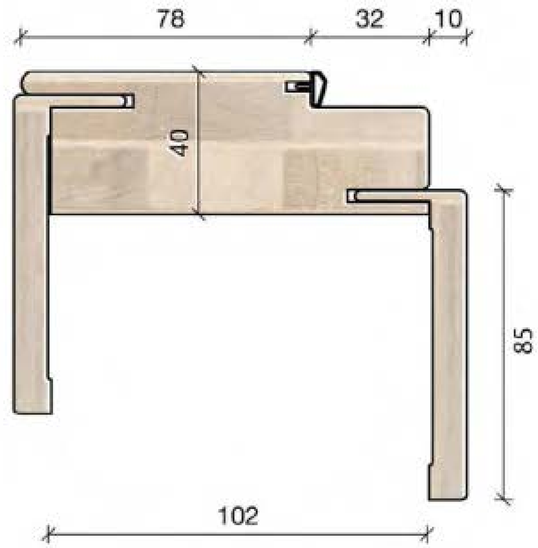
78
32
10
40
85
102

3

BIANCO VENATO

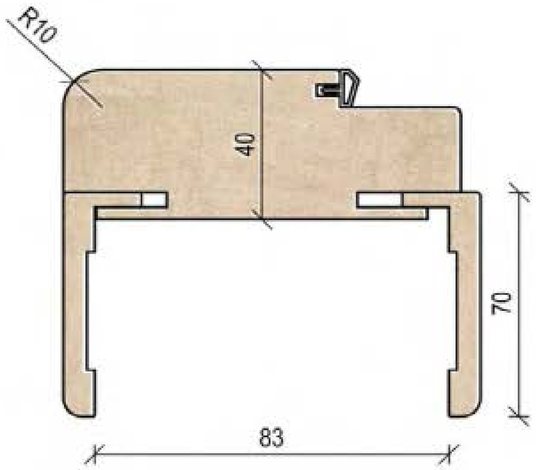
R10
40
70
83

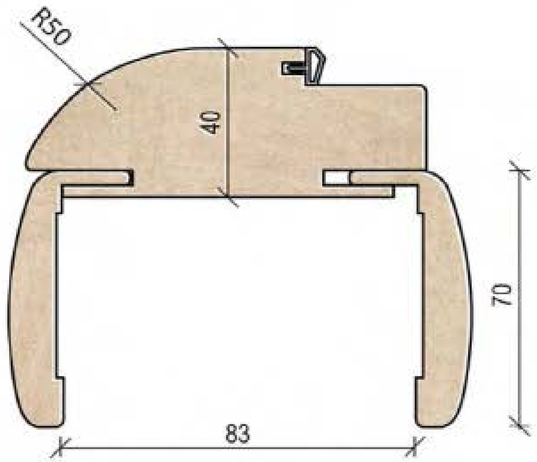
R50
40
70
83

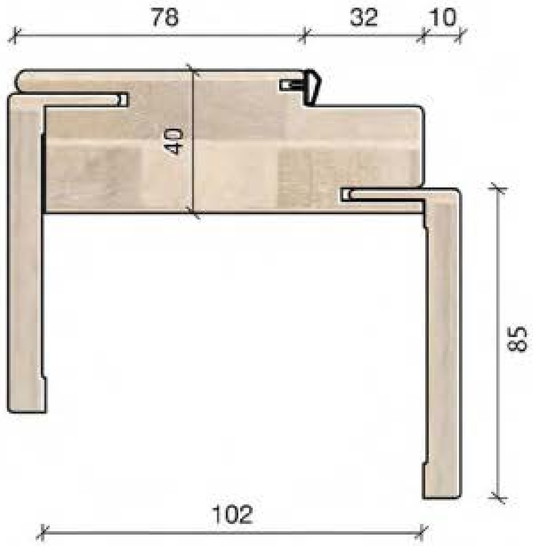
78
32
10
40
85
102

WENGE'

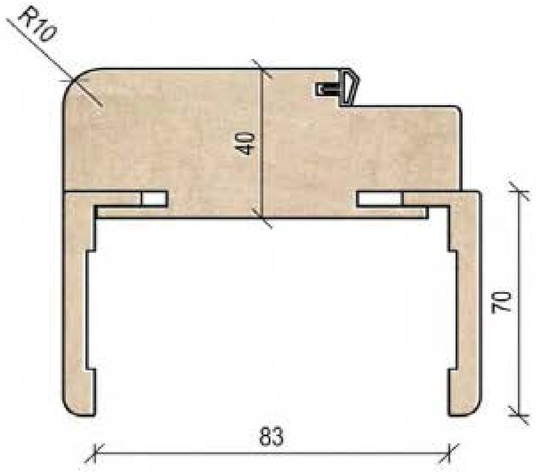
R10
40
70
83

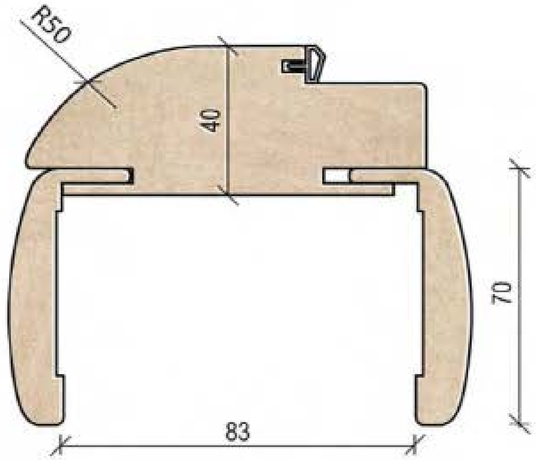
R50
40
70
83

NOCE BIONDO ORIZZ. LIGHT

ITALPORT
porte & finestre

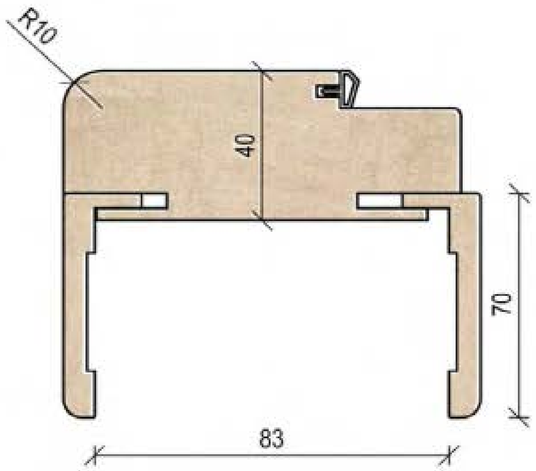

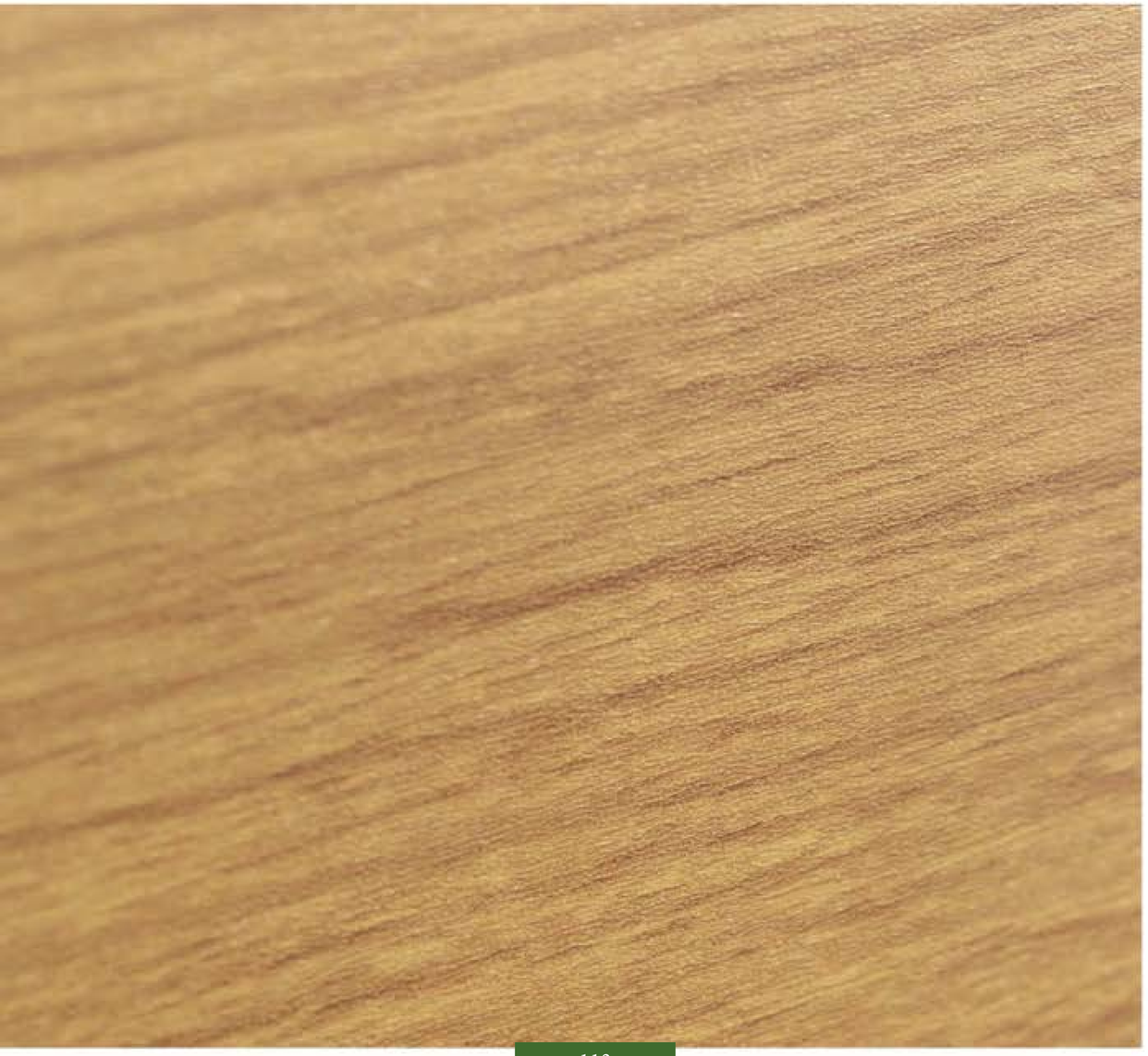

ACERO

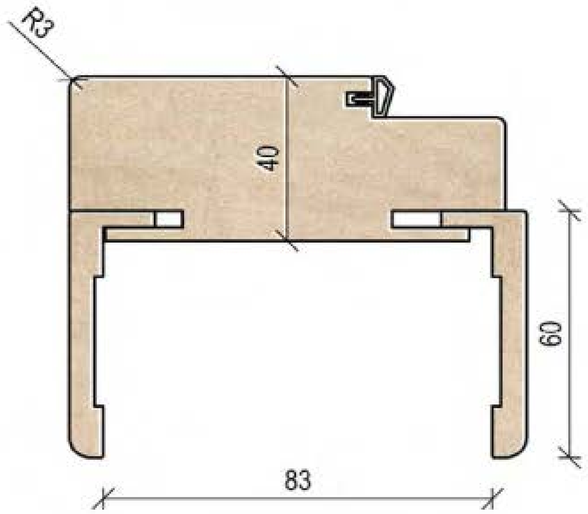

TANGANICA

ANNUAL

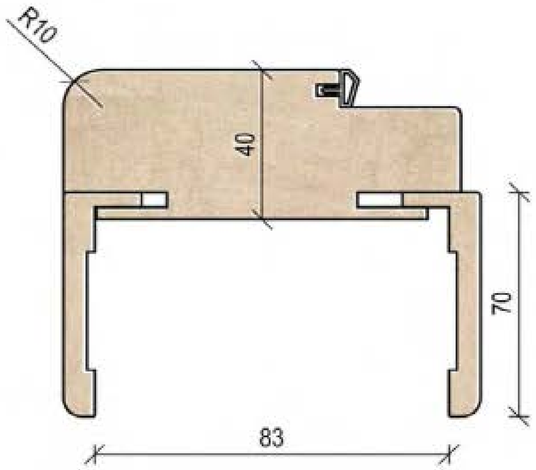
R10
40
70
83

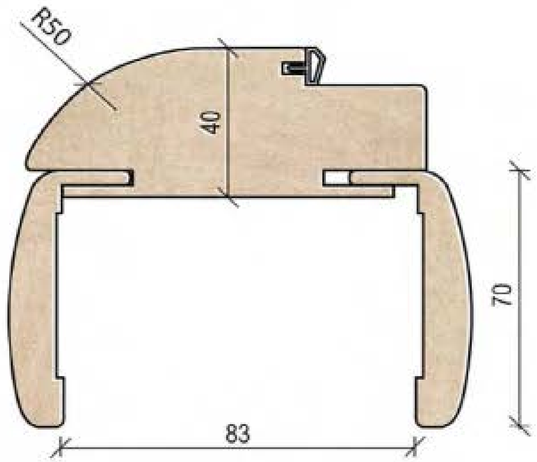
R50
40
70
83

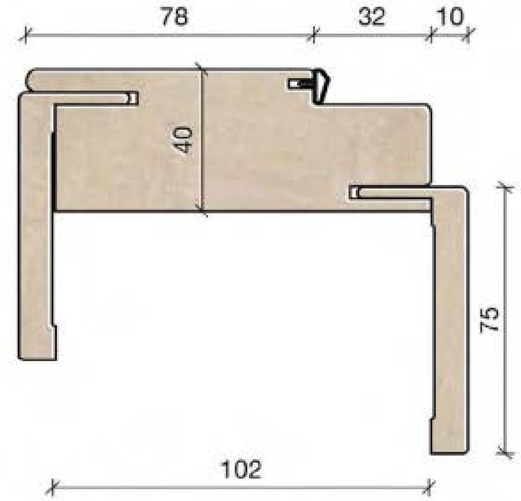
78
32
10
40
75
102

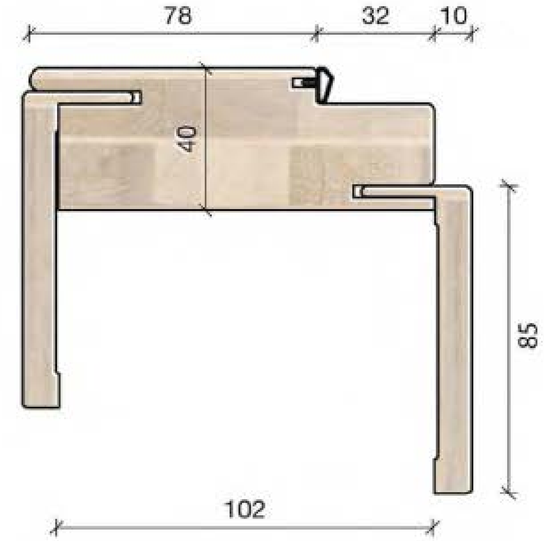
78
32
10
40
85
102

BIANCO MICROTEC

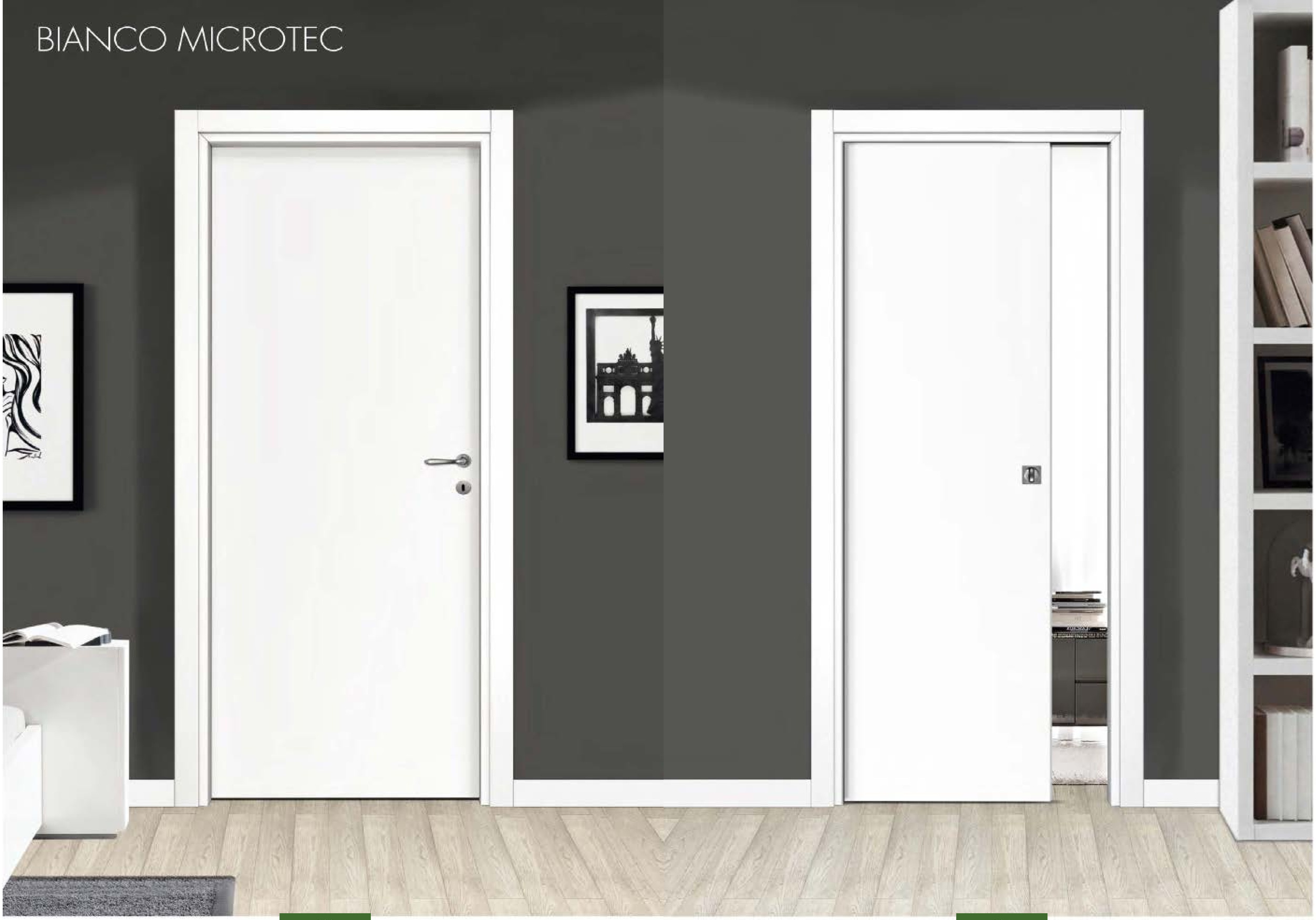

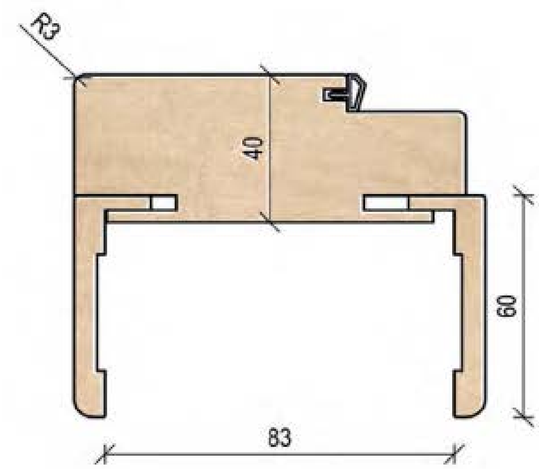
R3
40
60
83

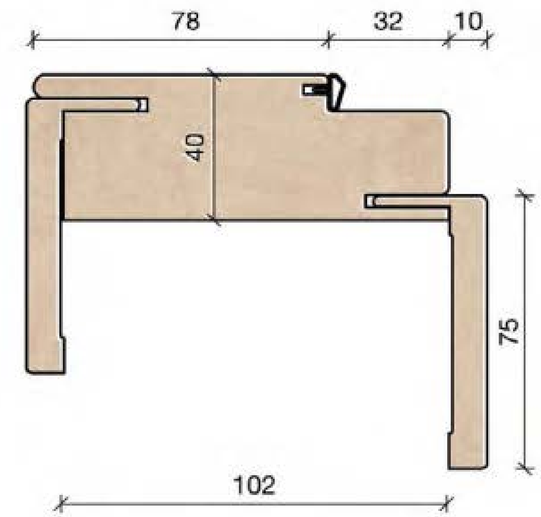
78
32
10
40
75
102

BIANCO B011

3

ITALPORT
Via Carlo Marochetti, 9 - 20139 - Milano (Zona Corvetto)
Tel. 02/89076609 - 694 - Email. info@italport.it
P.I. 06530310967