PORTE INTERNE *LINEA JOY*

Via Carlo Marochetti, 9 - 20139
Milano (Zona Corvetto)
Tel. 02/89076609 - 694
Email. info@italport.it
P.I. 06530310967

ITALPORT
porte & finestre

IN SINTESI

- Stipite in alluminio.
- Bordo perimetrale dell'anta in alluminio.
- Pannello anta in cristallo temprato, trasparente o satinato.

ITALPORT
porte & finestre

VETRA-PRO

Nella foto, Vetra Pro nella versione con cerniere a scomparsa, disponibili su richiesta e rinforzo su due lati.

1

2

V VETRA-PRO

Caratteristiche tecniche

1 Stipite telescopico in lega d'alluminio
- Assenza di spigoli vivi: spigoli raggiati anti-infortunio 5 mm.
- Superficie dell'alluminio sabbiata e anodizzata.
- Senza cave a vista per una maggiore igiene.

2 Bordo perimetrale dell'anta in lega d'alluminio
- bordo in alluminio maggiorato su uno, due (soluzione standard), tre o quattro lati dell'anta per applicazione sistemi di chiusura standard, cerniere a scomparsa e chiudiporta idraulico.
- Assenza di spigoli vivi: spigoli raggiati anti-infortunio 5 mm
- Superficie dell'alluminio sabbiata e anodizzata.

3 Anta in cristallo stratificato
- Pannello di serie: vetro stratificato 3+3 con interposta pellicola in PVB di 0,38, classe 2B2 a norma UNI EN12600. In caso di rottura i frammenti e le schegge sono trattenuti dal pvb, riducendo al minimo il rischio di caduta di frammenti pericolosi su cose o persone.
- Pannelli disponibili su richiesta:
  - vetro stratificato 3+3 con PVB 0,76 classe 1B1 a norma UNI EN 12600 e classe P2A a norma UNI EN 356;
  - vetro stratificato 3+3 PVB 0,50 acustico, classe 1B1 a norma UNI EN 12600;
  - vetro temprato, 6 mm, certificato UNI EN 12600 classe 1B2, reazione al fuoco classe A1 (norma UNI EN 13501-1).

4 Guarnizione di battuta *antislam*
- Attenuazione dei rumori di chiusura.
- Blocco degli spifferi.
- Miglioramento dell'isolamento acustico.
- Copertura delle viti di fissaggio dello stipite.

5 Cerniere disponibili in due varianti
- Di serie: cerniere a vista in alluminio estruso con perno in acciaio apribile a 180° inserito in guaina di nylon autolubrificante.
- Su richiesta: cerniere a scomparsa regolabili sui 3 assi e apribili a 180°.

Finiture
Trattamento della superficie in alluminio mediante sabbiatura con microsfere di acciaio a garanzia dell'omogeneità e dell'assenza di difetti e processo di anodizzazione per la massima protezione e resistenza nel tempo.

Tipologie di anta disponibili
- Battente singola o doppia.
- Scorrevole a scomparsa singola o doppia.
- Scorrevole esterna singola o doppia.

IN SINTESI
- Stipite in alluminio.
- Bordo perimetrale dell'anta in alluminio, maggiorato su 1, 2 (soluzione standard), 3 o 4 lati.
- Pannello anta in cristallo stratificato 3.3.1, trasparente o satinato.

VETRA-LUX

Nella foto, Vetra-LUX con anta in vetro temprato senza bordo.

V VETRA-LUX

Caratteristiche tecniche

1 Stipite telescopico in lega d'alluminio
- Assenza di spigoli vivi: spigoli raggiati anti-infortunio 5 mm.
- Superficie dell'alluminio sabbiata e anodizzata.
- Senza cave a vista per una maggiore igiene.

2 Anta in vetro temprato
- Pannello di serie: vetro temprato 10 mm molato a filo, a norma UNI EN12600 classe 1B2.
  In caso di rottura riduzione della lastra in piccoli frammenti non taglienti.

3 Guarnizione di battuta *antislam*
- Attenuazione dei rumori di chiusura.
- Blocco degli spifferi.
- Miglioramento dell'isolamento acustico.
- Copertura delle viti di fissaggio dello stipite.

4 Cerniere a vista
- In alluminio 6060 con perno in acciaio inox AISI 303 apribile a 180°guidato da boccole in nylon autolubrificante e rondelle inox.

Finiture
Trattamento della superficie in alluminio mediante sabbiatura con microsfere di acciaio a garanzia dell'omogeneità e dell'assenza di difetti e processo di anodizzazione per la massima protezione e resistenza nel tempo.

Tipologie di anta disponibili
- Battente singola o doppia.
- Scorrevole a scomparsa singola o doppia.
- Scorrevole esterna singola o doppia.
- Va e vieni singola o doppia con cerniere ad alta resistenza 0° +90° -90°.

IN SINTESI

- Stipite in alluminio.
- Bordo anta vetro molato a filo.
- Pannello anta in vetro temprato 10 mm, trasparente o effetto satinato.

PLANA

Porta battente singola con bordo anta in alluminio complanare al pannello sui tre lati. Alluminio anodizzato acciaio e cerniere a scomparsa.

2

1. Eleganza e pulizia delle linee con la totale complanarità tra anta, bordo anta e stipite
2. Dettaglio della cerniera a scomparsa regolabile su tre assi e guarnizione di battuta a copertura delle viti di fissaggio dello stipite / **3.** In questa versione maniglia a combinazione numerica
4. Rinforzo strutturale del bordo anta

3

4

PLANA

Porta battente singola con bordo in alluminio sui due lati e cerniere a vista. Stipite e bordi anta in alluminio sabbiato anodizzato naturale.

1

2

3

1. Dettaglio del dispositivo di chiusura con segnalatore libero/occupato
2. Complanarità tra anta, bordo anta e stipite / **3.** Bordo anta in alluminio complaniare al pannello per una maggior protezione dell'anta
4. Dettaglio della cerniera a vista

Plana Rototraslante

Grazie ad un singolo movimento di rotazione può essere aperta in entrambi i sensi mantenendo un ingombro ridotto e garantendo la perfetta funzionalità lungo vie di fuga e un passaggio agevolato per i portatori di handicap.

ITALPORT
porte & finestre

ITALPORT
porte & finestre

P PLANA

Caratteristiche tecniche

1 Stipite telescopico in lega d'alluminio
- Assenza di spigoli vivi: spigoli raggiati anti-infortunio 5 mm.
- Superficie dell'alluminio sabbiata e anodizzata.
- Senza cave a vista per una maggiore igiene.

2 Bordo anta in lega d'alluminio
- Bordo in lega d'alluminio con sezione a "C", complanare alla superficie dell'anta e disponibile in tre varianti:
  A1. Bordo in alluminio su lato serratura.
  A2. Bordo in alluminio su lato serratura e lato cerniere.
  A3. Bordo in alluminio su lato serratura, lato cerniere e lato superiore.
- Bordo in resina sintetica a filo dell'anta sui restanti lati.
- Assenza di spigoli vivi: spigoli raggiati anti-infortunio 5 mm.
- Superficie dell'alluminio sabbiata e anodizzata.

3 Anta modello Heavy, rivestita in laminato decorativo HPL
- Resistenza ad urti, graffi e abrasioni.
- Laminato con superficie non porosa a cellula chiusa, resistente ai comuni solventi e detersivi di uso domestico, ai disinfettanti ospedalieri, lavabile anche con acqua bollente o vapore.
- Ampia gamma cromatica.
- Laminati HPL prodotti secondo le norme europee UNI-EN 438-1.
- Stabilità dei colori alla luce.
- Antistaticità rispetto ai tradizionali nobilitati.

4 Guarnizione di battuta *antislam*
- Attenuazione dei rumori di chiusura.
- Blocco degli spifferi.
- Miglioramento dell'isolamento acustico.
- Copertura delle viti di fissaggio dello stipite.

5 Cerniere disponibili in due varianti
- Cerniere a scomparsa regolabili sui 3 assi e apribili a 180°.
- Cerniere a vista in alluminio estruso con perno in acciaio apribile a 180° inserito in guaina di nylon autolubrificante.

Finiture
Trattamento della superficie in alluminio mediante sabbiatura con microsfere di acciaio a garanzia dell'omogeneità e dell'assenza di difetti e processo di anodizzazione per la massima protezione e resistenza nel tempo.

Tipologie di anta disponibili
- Battente singola o doppia.
- Scorrevole a scomparsa singola o doppia.
- Scorrevole esterna singola o doppia.
- Ventola singola o doppia.

Rototraslante
- Disponibile nel modello Plana **A2**, ad anta singola o doppia, con bordo anta in alluminio su due lati.

IN SINTESI

- Stipite in alluminio.
- Bordo anta in alluminio complanare alla superficie del pannello su uno, due o tre lati e in resina sintetica sui rimanenti.
- Struttura anta disponibile nella versione **HEAVY**, rivestita in laminato HPL.

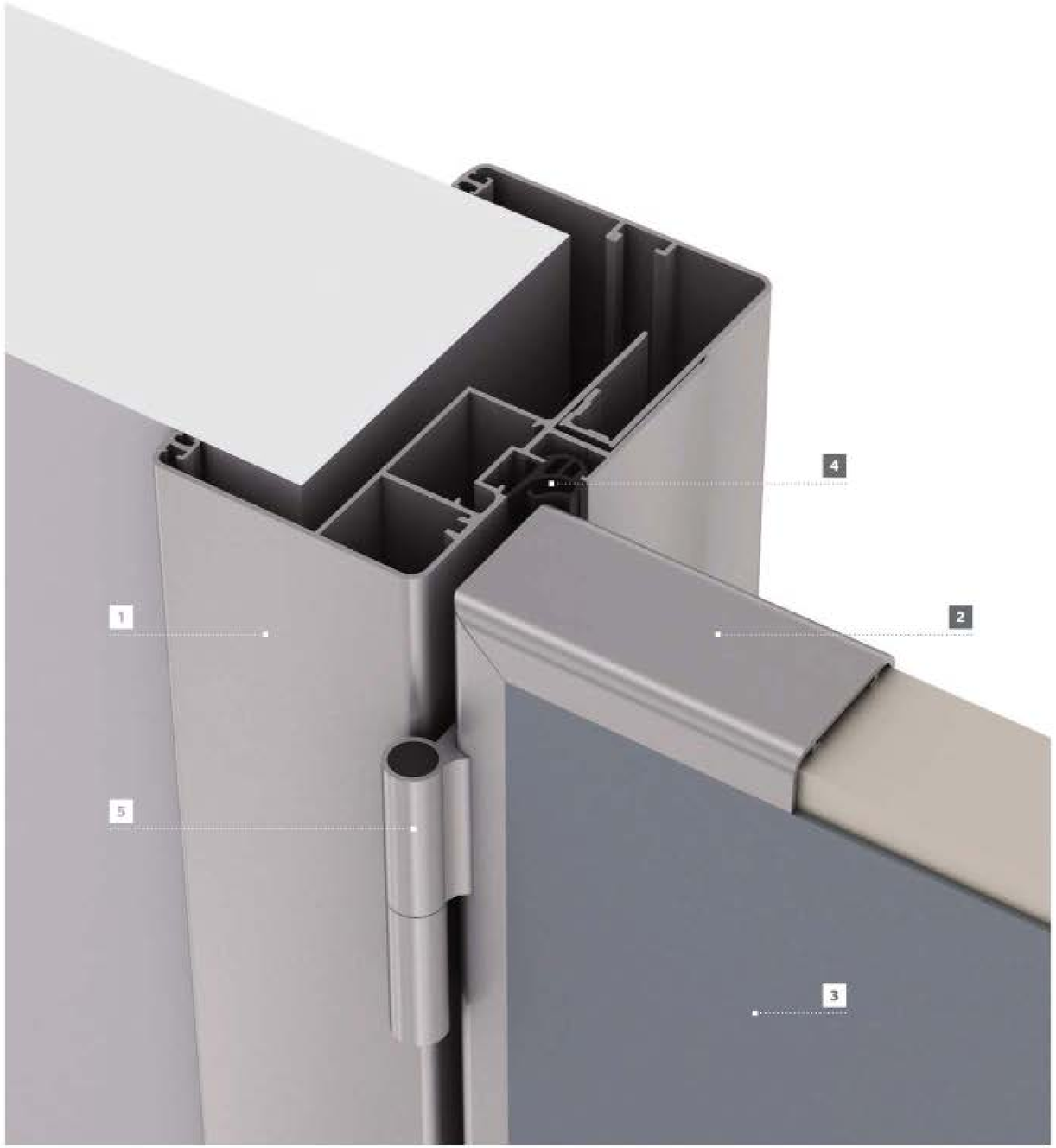

ITALPORT
porte & finestre

LINEA

Porta battente singola con stipite in alluminio sabbiato e anodizzato naturale e bordo anta in resina sintetica a filo del pannello sui quattro lati. Superficie dell'anta in laminato decorativo HPL effetto legno, in questa versione con cerniere a vista.

VETRA-UNO

Anta battente singola con cristallo temprato trasparente e stipite in alluminio sabbiato, ossidato naturale. Nella foto con maniglia e serratura "all in one".

LINEA

Caratteristiche tecniche

1 Stipite telescopico in lega d'alluminio
- Assenza di spigoli vivi: spigoli raggiati anti-infortunio 5 mm.
- Superficie dell'alluminio sabbiata e anodizzata.
- Senza cave a vista per una maggiore igiene.

2 Bordo anta in resina sintetica
- Bordo in resina sintetica a filo del pannello sui quattro lati.

3 Anta modello Heavy, rivestita in laminato decorativo HPL
- Resistenza ad urti, graffi e abrasioni.
- Laminato con superficie non porosa a cellula chiusa, resistente ai comuni solventi e detersivi di uso domestico, ai disinfettanti ospedalieri, lavabile anche con acqua bollente o vapore.
- Ampia gamma cromatica.
- Laminati HPL prodotti secondo le norme europee UNI-EN 438-1.
- Stabilità dei colori alla luce.
- Antistaticità rispetto ai tradizionali nobilitati.

4 Guarnizione di battuta *antislam*
- Attenuazione dei rumori di chiusura.
- Blocco degli spifferi.
- Miglioramento dell'isolamento acustico.
- Copertura delle viti di fissaggio dello stipite.

5 Cerniere disponibili in due varianti
- Cerniere a scomparsa regolabili sui 3 assi e apribili a 180°.
- Cerniere a vista in alluminio estruso con perno in acciaio apribile a 180° inserito in guaina di nylon autolubrificante.

Finiture
Trattamento della superficie in alluminio mediante sabbiatura con microsfere di acciaio a garanzia dell'omogeneità e dell'assenza di difetti e processo di anodizzazione per la massima protezione e resistenza nel tempo.

Tipologie di anta disponibili
- Battente singola o doppia.
- Scorrevole a scomparsa singola o doppia.
- Scorrevole esterna singola o doppia.
- Ventola singola o doppia.

Isolamento acustico
Disponibile a richiesta con anta fono isolante nella tipologia a battente singola o doppia nelle seguenti versioni:
- 1 battente: certificata 28, 39 e 40 decibel
- 2 battenti: certificata 36 decibel

Certificazione di fono isolamento eseguita da laboratorio indipendente e accreditato (vedi capitolo "Certificazioni e processi di qualità a pag. 98).

IN SINTESI
- Stipite in alluminio.
- Bordo anta in resina sintetica a filo del pannello sui quattro lati.
- Struttura anta disponibile nella versione **HEAVY**, rivestita in laminato HPL.

Su richiesta anta fono isolante a uno o due battenti.

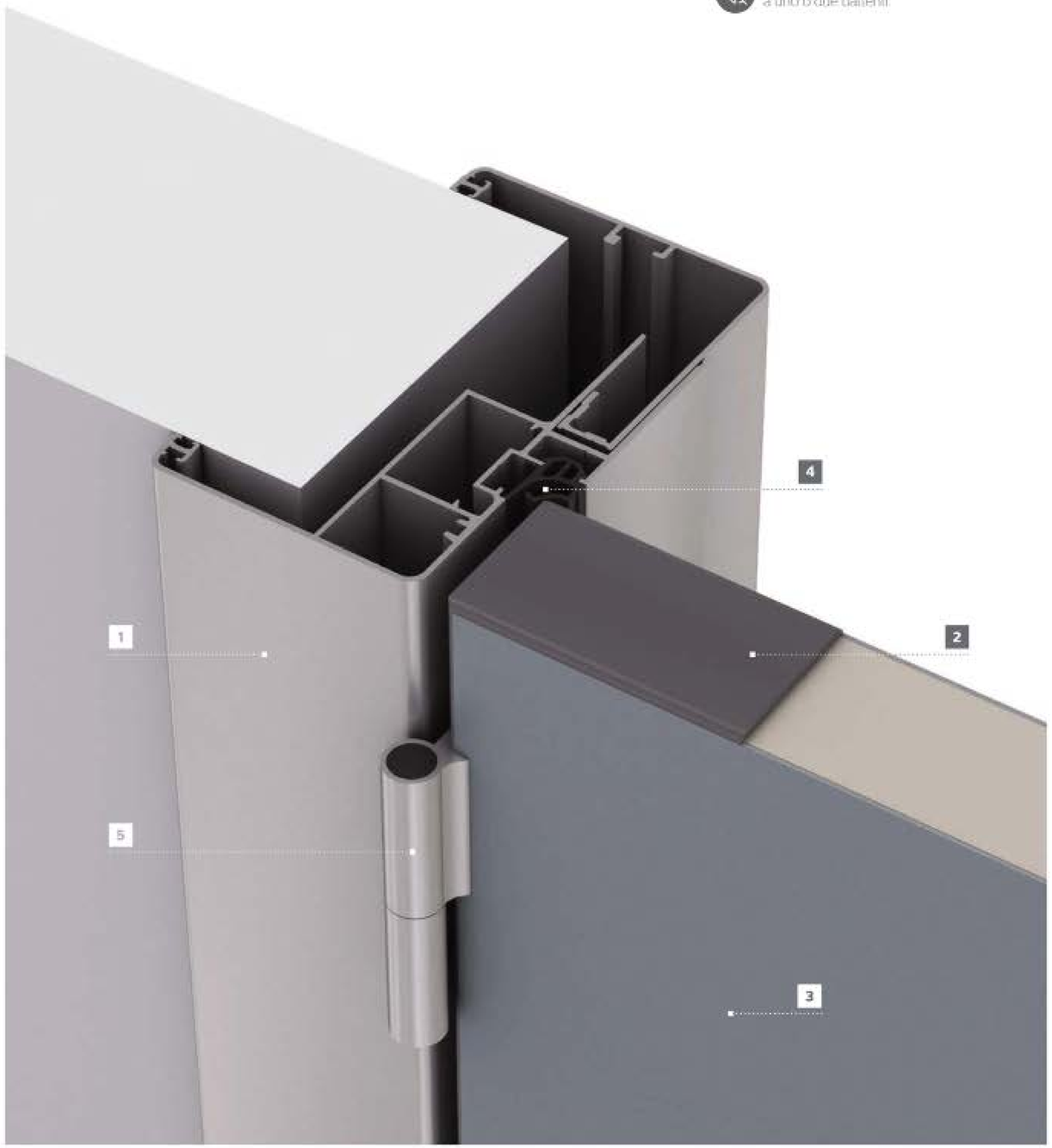

QUADRA

Porta a doppio battente con finestratura.
Stipite e bordi anta in alluminio sabbiato e anodizzato naturale

ITALPORT
porte & finestre

VETRA-UNO

Anta battente singola con cristallo temprato satinato. La finitura del cristallo può essere satinata su uno o su entrambi i lati.

ITALPORT
porte & finestre

1

2

3

1. Bordo anta in alluminio a sormonto sui quattro lati per la massima protezione del pannello / **2.** Stipite senza cave a vista e con guarnizione di battuta a copertura delle viti di fissaggio / **3.** Particolare della cerniera a vista **4.** Complanarità tra bordo anta e stipite

4

ITALPORT
porte & finestre

QUADRA

Qui nella tipologia doppia anta a ventola con finestratura a oblò. Il bordo in alluminio è maggiorato sul lato libero e le cerniere sono a doppio senso di apertura tipo "Bommer".

1

4

2

3

1-2. Oblò con telaio in alluminio pressofuso e vetro stratificato di sicurezza. / **3.** Profilo in alluminio maggiorato / **4.** Cerniera tipo "Bommer" a doppio senso di apertura

QUADRA

Caratteristiche tecniche

1 Stipite telescopico in lega d'alluminio
- Assenza di spigoli vivi: spigoli raggiati anti-infortunio 5 mm.
- Superficie dell'alluminio sabbiata e anodizzata.
- Senza cave a vista per una maggiore igiene.

2 Bordo anta in lega d'alluminio sui quattro lati
- Bordo anta in lega d'alluminio portante e a sormonto del pannello sui quattro lati.
- Assenza di spigoli vivi: spigoli raggiati anti-infortunio 5 mm.
- Superficie dell'alluminio sabbiata e anodizzata.

3 Anta disponibile in quattro tipologie

LIGHT Struttura in tamburato rivestito in laminato melaminico, per chi cerca leggerezza e massima accessibilità al prodotto.

HEAVY Struttura in tamburato rivestito in laminato decorativo HPL (High Pressure Laminate):
- resistenza ad urti, graffi e abrasioni;
- laminato con superficie non porosa a cellula chiusa, resistente ai comuni solventi e detersivi di uso domestico, ai disinfettanti ospedalieri, lavabile anche con acqua bollente e vapore;
- ampia gamma cromatica;
- laminati HPL prodotti secondo le norme europee UNI-EN 4381;
- stabilità dei colori alla luce;
- antistaticità rispetto ai tradizionali nobilitati.

HYDRO Struttura a doghe di PVC assemblate a vista, studiata per la massima resistenza in ambienti estremamente umidi.

HYDRO HPL H.T. Anta modello Heavy con bordo sintetico ed a cellula chiusa, incollato a caldo con adesivo PUR: impermeabile all'acqua e resistente all'umidità.

4 Guarnizione di battuta *antislam*
- Attenuazione dei rumori di chiusura.
- Blocco degli spifferi.
- Miglioramento dell'isolamento acustico.
- Copertura delle viti di fissaggio dello stipite.

5 Cerniere a vista
- In alluminio estruso con perno in acciaio apribile a 180° inserito in guaina di nylon autolubrificante.

Finiture
Trattamento della superficie in alluminio mediante sabbiatura con microsfere di acciaio a garanzia dell'omogeneità e dell'assenza di difetti e processo di anodizzazione per la massima protezione e resistenza nel tempo.

Tipologie di anta disponibili
- Battente singola o doppia.
- Scorrevole a scomparsa singola o doppia.
- Scorrevole esterna singola o doppia.
- Ventola singola o doppia.

IN SINTESI

- Stipite in alluminio.
- Bordo anta in alluminio a sormonto della superficie del pannello sui quattro lati.
- Struttura anta disponibile nelle versioni **LIGHT / HEAVY / HYDRO / HYDRO HPL H.T.**

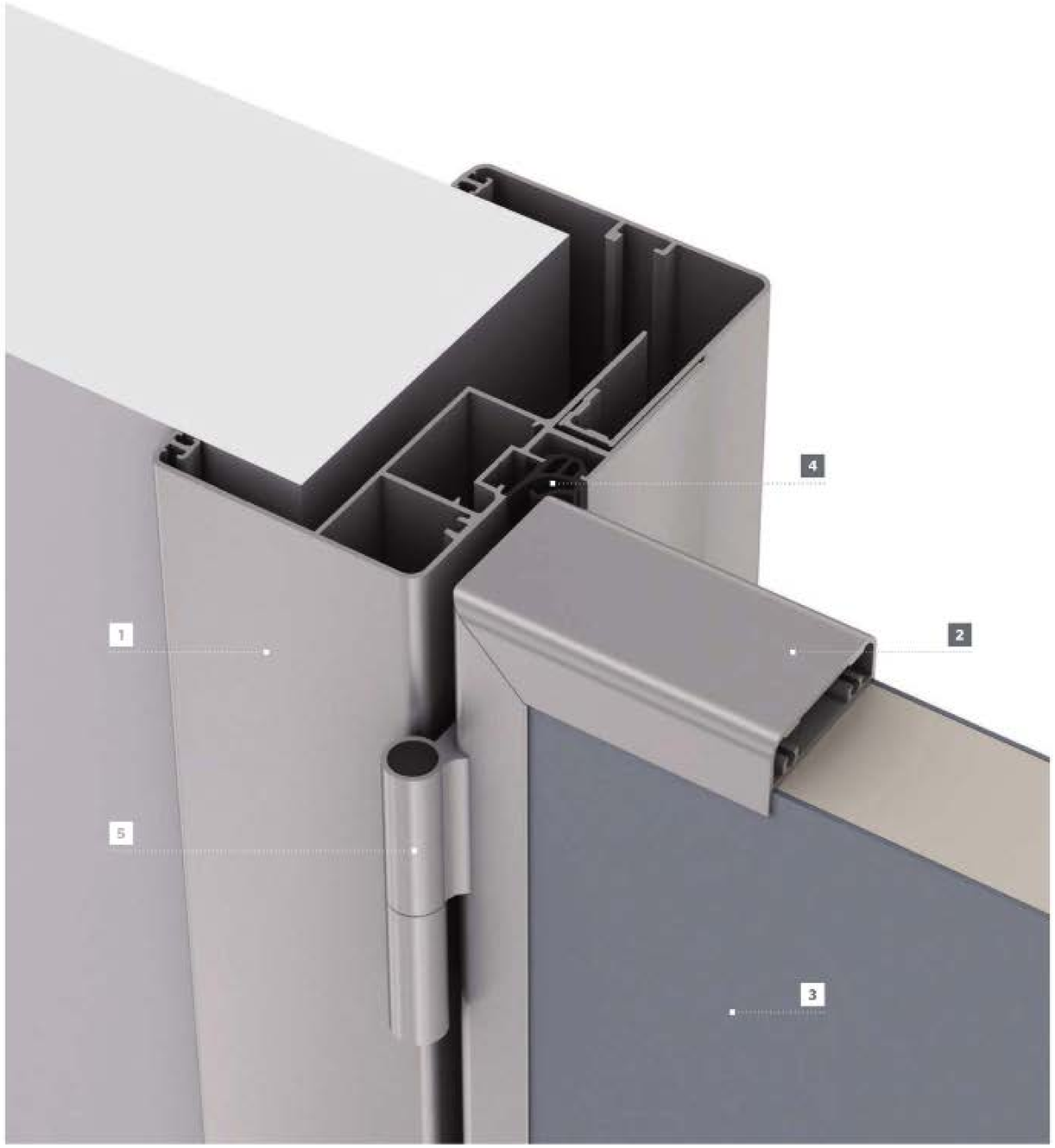

ITALPORT
porte & finestre

RADIUS

Versione doppia anta, stipite e bordo anta in alluminio sabbiato e anodizzato naturale. Cerniere a tre ali e pannello rivestito in laminato HPL. Anta e stipite con lamina interna in piombo anti-raggi X.

1. Doppia guarnizione: su battuta dell'anta e dello stipite / **2.** Bordo anta in alluminio, sui tre lati, a sormonto del pannello e con battuta riportata / **3.** Particolare dello scambio battuta del modello a due ante / **4.** Cerniera a tre ali con perno in acciaio maggiorato

4

3

1

2

R RADIUS

Caratteristiche tecniche

PORTA

1 Stipite in lega d'alluminio schermato con lamina in piombo
- Assenza di spigoli vivi: spigoli raggiati anti-infortunio 5 mm.
- Superficie dell'alluminio sabbiata e anodizzata.
- Senza cave a vista per una maggiore igiene.

2 Bordo anta in lega d'alluminio
Bordo anta in lega d'alluminio sui tre lati, a sormonto del pannello e con battuta riportata.

3 Anta schermata con lamina in piombo
- Anta con interposta lamina in piombo puro a titolo 99,9% prodotta secondo le direttive Euratom e disponibile in diversi spessori conformemente alle norme UNI 6450.
- Rivestimento anta in laminato decorativo HPL (High Pressure Laminate):
  - resistenza ad urti, graffi e abrasioni;
  - laminato con superficie non porosa a cellula chiusa, resistente ai comuni solventi e detersivi di uso domestico, ai disinfettanti ospedalieri, lavabile anche con acqua bollente e vapore;
  - ampia gamma cromatica;
  - laminati HPL prodotti secondo le norme europee UNI-EN 438-1;
  - stabilità dei colori alla luce;
  - antistaticità rispetto ai tradizionali nobilitati.

4 Doppia guarnizione di battuta
- Doppia guarnizione su battuta dell'anta e su battuta dello stipite.
- Attenuazione dei rumori di chiusura.
- Blocco degli spifferi.
- Miglioramento dell'isolamento acustico.
- Copertura delle viti di fissaggio dello stipite.

5 Cerniere maggiorate
Cerniere a tre ali con perno maggiorato in acciaio inserito in boccole autolubrificanti.

Finiture
- Lamina in piombo puro a titolo 99,9%.
- Trattamento della superficie in alluminio conforme alle norme EN AW-6060 - UNI EN 573-3: sabbiatura con microsfere di acciaio a garanzia dell'omogeneità e dell'assenza di difetti e processo di anodizzazione per la massima protezione e resistenza nel tempo.

Tipologie di anta disponibili
- Battente singola o doppia.
- Scorrevole a scomparsa singola o doppia.
- Scorrevole esterna singola o doppia.

VISIVA

Telaio
- Telaio telescopico in lega d'alluminio 6060 (EN 573-3) schermato con lamina in piombo.
- Assenza di spigoli vivi: spigoli raggiati anti-infortunio 5 mm.
- Nessuna vite di fissaggio del telaio a vista.

Cristallo
La visiva Radius è prodotta con speciali cristalli ad elevata protezione ai raggi ionizzanti, disponibili in diversi spessori secondo le necessità di utilizzo.

IN SINTESI

- Stipite in alluminio schermato con lamina in piombo.
- Bordo anta in alluminio sui tre lati a sormonto dell'anta e con battuta riportata.
- Pannello schermato con lamina in piombo.
- Cerniere maggiorate in acciaio a tre ali.
- Doppia guarnizione (su battuta dell'anta e dello stipite).

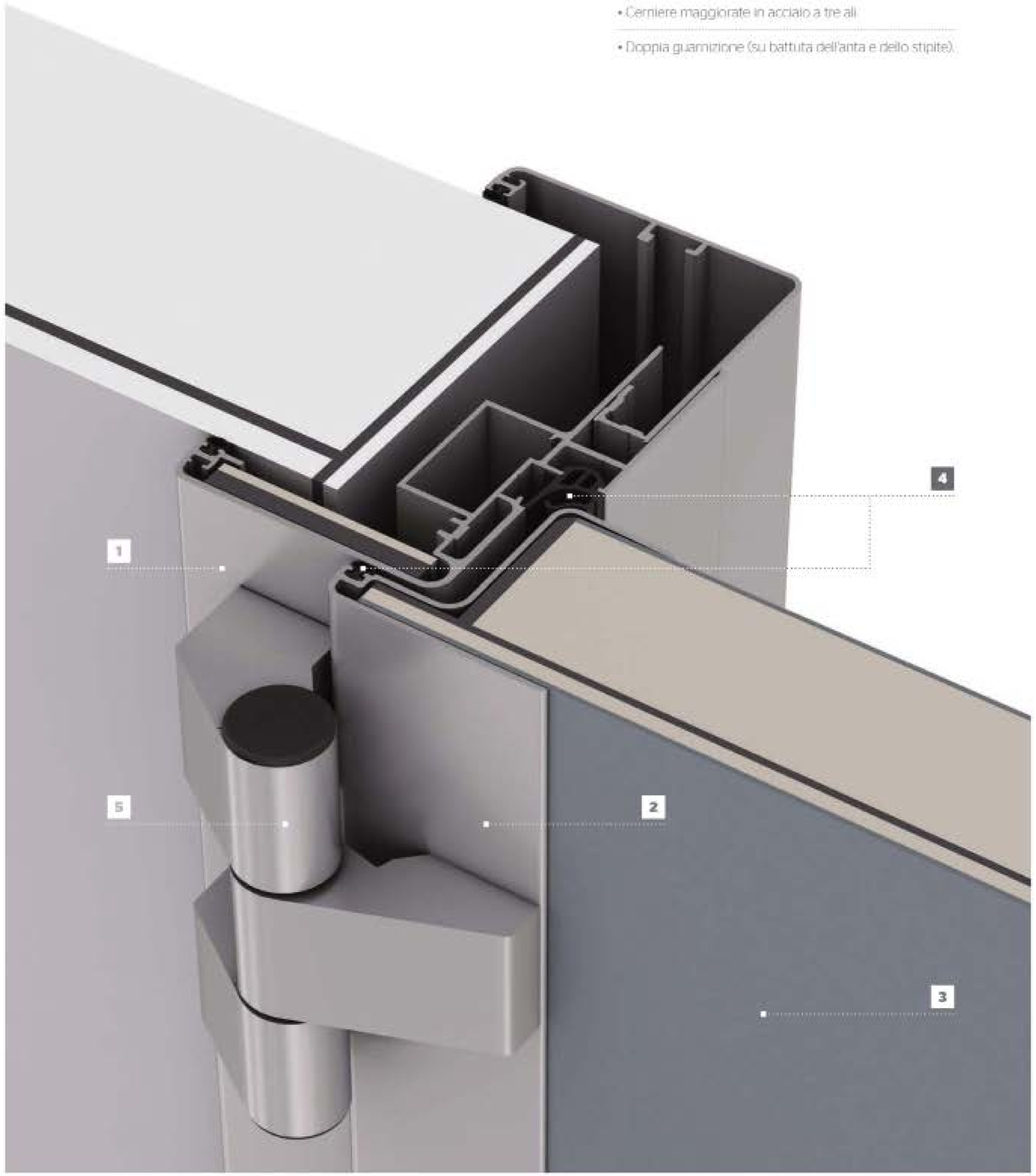

ITALPORT
porte & finestre

FLEXA

Porta battente singola con stipite e bordo anta in PVC, qui con maniglia a pomolo "premiapri".

ITALPORT
porte & finestre

1. Chiusura per scorrevole con nottolino e sblocco esterno / **2.** Maniglia e serratura "all in one" per anta battente con nottolino e sblocco esterno / **3.** Stipite senza cave a vista e con guarnizione antislam a copertura delle viti di fissaggio / **4.** Cerniera con perno in acciaio inserito in guaina autolubrificante

1

2

3

1. Dettaglio di maniglia a pomolo "premiapri" **2.** Particolare della cerniera in acciaio plastificato tipo Anuba / **3.** Dettaglio del bordo anta con battuta riportata in PVC a sormonto del pannello **4.** Dettaglio del coprigiunto angolare in PVC

2

4

3

1

F FLEXA

Caratteristiche tecniche

1 Stipite in PVC
- Stipite e coprifili in PVC anti-urto.
- Coprifili fissati a scatto.
- Assenza di spigoli vivi spigoli raggiati anti-infortunio.
- Assenza di cave a vista per una maggiore igiene.

2 Bordo anta in PVC
Bordo anta con battuta riportata in PVC a sormonto del pannello sui quattro lati.

3 Anta disponibile in quattro tipologie

LIGHT Struttura in tamburato rivestito in laminato melaminico, per chi cerca leggerezza e massima accessibilità al prodotto.

HEAVY Struttura in tamburato rivestito in laminato decorativo HPL (High Pressure Laminate):
- resistenza ad urti, graffi e abrasioni;
- laminato con superficie non porosa a cellula chiusa, resistente ai comuni solventi e detersivi di uso domestico, ai disinfettanti ospedalieri, lavabile anche con acqua bollente e vapore;
- ampia gamma cromatica;
- laminati HPL prodotti secondo le norme europee UNI EN 438-1;
- stabilità dei colori alla luce;
- antistaticità rispetto ai tradizionali nobilitati.

HYDRO Struttura a doghe di PVC assemblate a vista, studiata per la massima resistenza in ambienti estremamente umidi.

HYDRO HPL H.T. Anta modello Heavy con bordo sintetico ed a cellula chiusa, incollato a caldo con adesivo PUR: impermeabile all'acqua e resistente all'umidità.

4 Guarnizione di battuta
- Attenuazione dei rumori di chiusura.
- Blocco degli spifferi.
- Miglioramento dell'isolamento acustico.

5 Cerniere a vista
Cerniera in acciaio plastificato tipo Anuba, su richiesta apribile a 180°.

Tipologie di anta disponibili
- Battente singola o doppia.
- Scorrevole a scomparsa singola o doppia.
- Scorrevole esterna singola o doppia.
- Ventola singola o doppia.

IN SINTESI

- Stipite in PVC con guarnizione di battuta.
- Bordo anta in PVC sui quattro lati a sormonto del pannello e con battuta riportata.
- Struttura anta disponibile nelle versioni **LIGHT / HEAVY / HYDRO / HYDRO HPL H.T.**

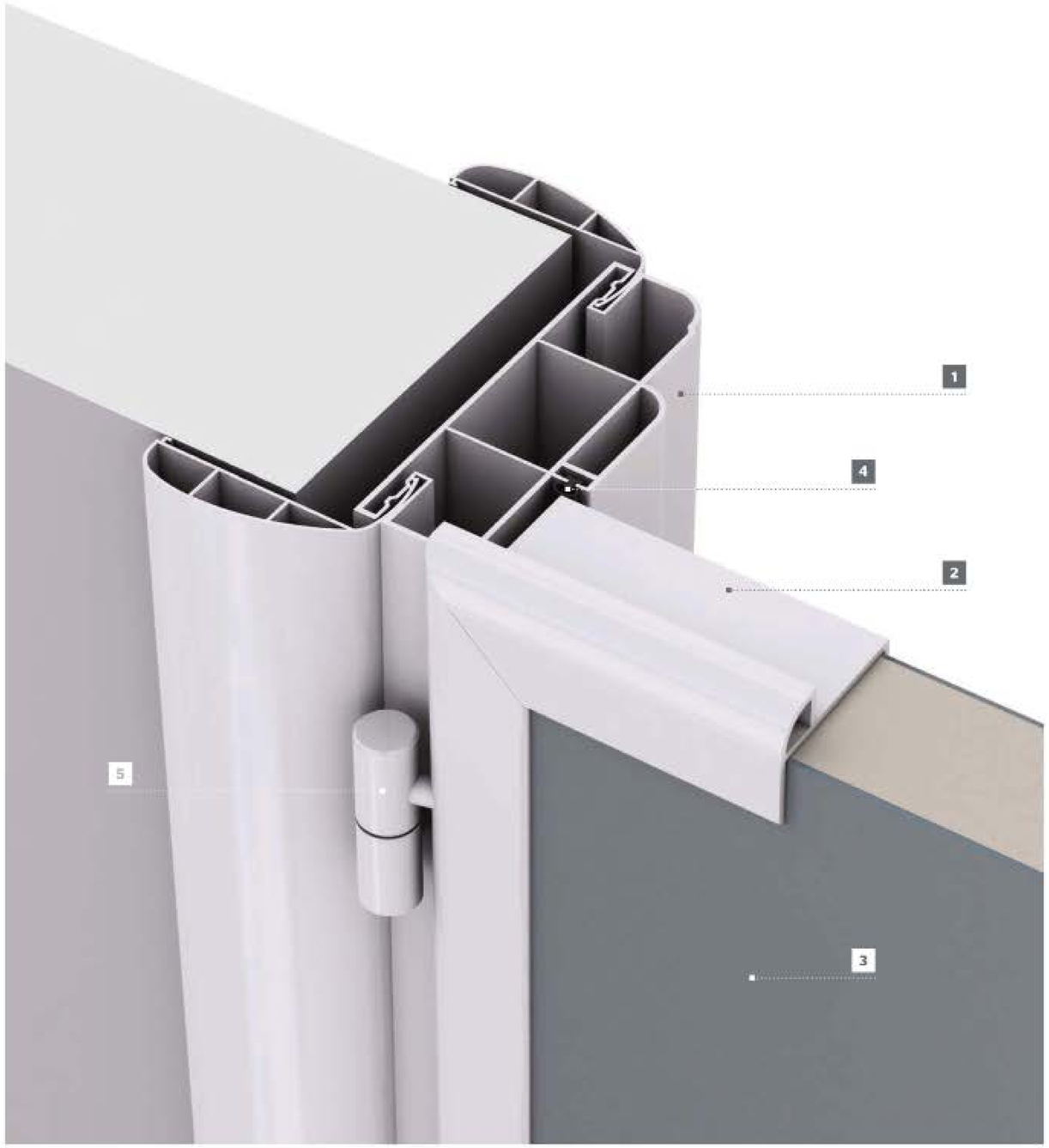

Strutture anta

Materiali e performance per rispondere alle esigenze estetiche e funzionali, in ogni condizione d'uso

Ogni modello di anta si differenzia nella composizione della struttura interna e nel materiale di rivestimento.

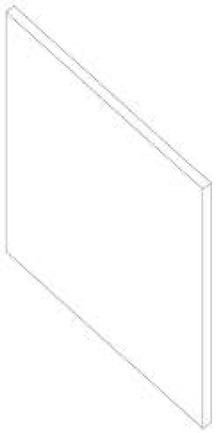

VETRA V

Anta in cristallo temprato o stratificato e anti-infortunistico, disponibile in finitura trasparente o satinato. Perfetta per chi desidera un ambiente sofisticato, sia esso un ufficio, un esercizio commerciale o un centro fitness.

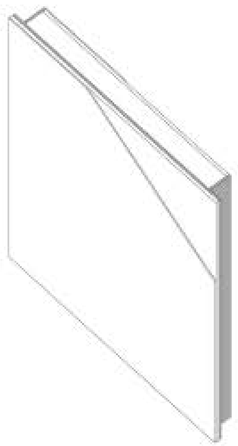

RADIUS R

Anta tamburata rivestita in laminato HPL, schermata con lamina in piombo disponibile in diversi spessori, conformemente alle norme UNI 6450. Dall'impiego sanitario a quello industriale, Radius garantisce la massima tutela e un'elevata cura in ogni dettaglio costruttivo.

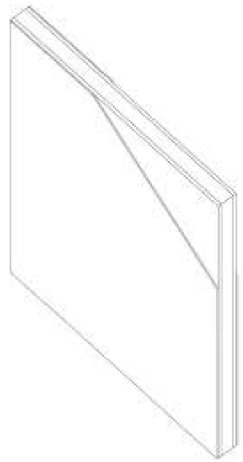

HEAVY P L Q F

Robusta anta tamburata rivestita in laminato plastico HPL (High Pressure Laminate) personalizzabile nei colori e nei decorativi. Disponibile, a richiesta, nella versione **HEAVY PTL** omologata ai fini della prevenzione incendi in classe 1 (uno) di reazione al fuoco.

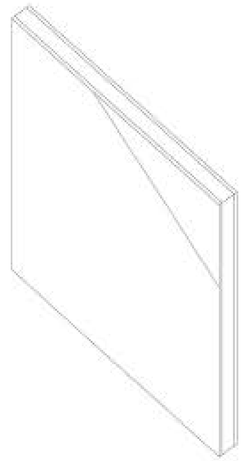

LIGHT Q F

Anta tamburata rivestita in laminato melaminico per la massima accessibilità e funzionalità.

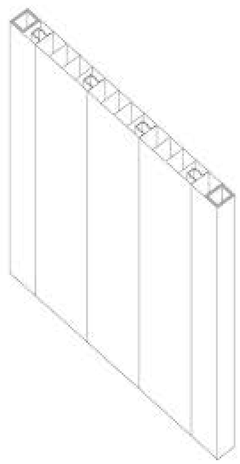

HYDRO Q F

Struttura a doghe di PVC assemblate a vista. Ideale per gli ambienti estremamente umidi.

HYDRO HPL H.T. Q F

Robusta anta tamburata rivestita in laminato plastico HPL (High Pressure Laminate) con bordo sintetico ed a cellula chiusa, incollato a caldo con adesivo PUR; impermeabile all'acqua e resistente all'umidità.

Tipologie

Soluzioni per ogni esigenza di apertura

Porta battente singola

APPLICAZIONI

V P L Q R F

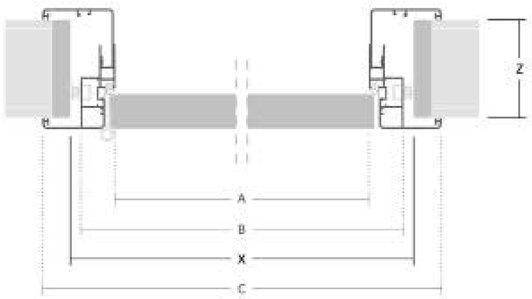

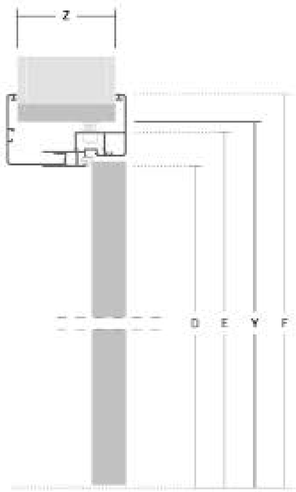

Stipite in alluminio

- **X** Larghezza interno falso telaio = qualsiasi misura
- **A** Larghezza netta passaggio = X - 100 mm
- **B** Larghezza esterno stipite = X - 20 mm
- **C** Larghezza esterno coprifilo = X + 70 mm
- **Y** Altezza interno falso telaio = qualsiasi misura
- **D** Altezza netta passaggio = Y - 50 mm
- **E** Altezza esterno stipite = Y - 10 mm
- **F** Altezza esterno coprifilo = Y + 35 mm
- **Z** Spessore tavolato = qualsiasi misura > 75 mm

Stipite in PVC

La serie Flexa, con stipite in PVC, riporta le stesse misure delle porte con stipite in alluminio, fatta eccezione per le seguenti:

- **C** Larghezza esterno coprifilo = X + 80 mm
- **F** Altezza esterno coprifilo = Y + 40 mm

Porta battente doppia

APPLICAZIONI

V P L Q R F

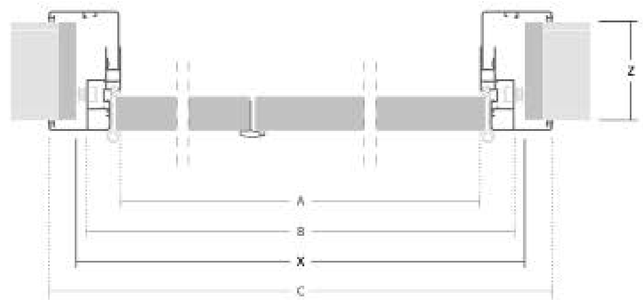

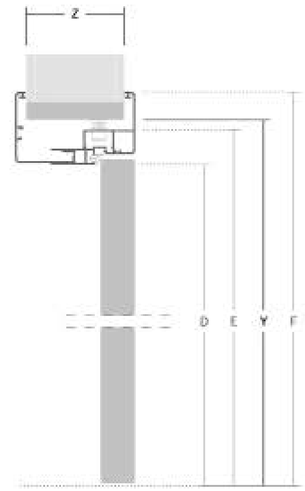

Stipite in alluminio

- **X** Larghezza interno falso telaio = qualsiasi misura
- **A** Larghezza netta passaggio = X - 100 mm
- **B** Larghezza esterno stipite = X - 20 mm
- **C** Larghezza esterno coprifilo = X + 70 mm
- **Y** Altezza interno falso telaio = qualsiasi misura
- **D** Altezza netta passaggio = Y - 50 mm
- **E** Altezza esterno stipite = Y - 10 mm
- **F** Altezza esterno coprifilo = Y + 35 mm
- **Z** Spessore tavolato = qualsiasi misura > 75 mm

Stipite in PVC

La serie Flexa, con stipite in PVC, riporta le stesse misure delle porte con stipite in alluminio, fatta eccezione per le seguenti:

- **C** Larghezza esterno coprifilo = X + 80 mm
- **F** Altezza esterno coprifilo = Y + 40 mm

4

ITALPORT
porte & finestre

Porta ventola singola

APPLICAZIONI

P L Q F

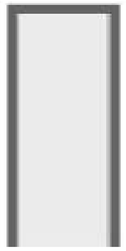

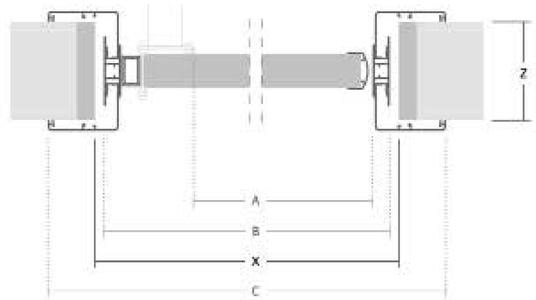

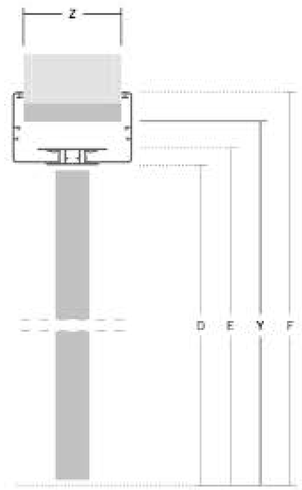

Stipite in alluminio

X Larghezza interno falso telaio = qualsiasi misura
A Larghezza netta passaggio = X - 160 mm
B Larghezza esterno stipite = X - 20 mm
C Larghezza esterno coprifilo = X + 110 mm

Y Altezza interno falso telaio = qualsiasi misura
D Altezza netta passaggio = Y - 50 mm
E Altezza esterno stipite = Y - 30 mm
F Altezza esterno coprifilo = Y + 35 mm

Z Spessore tavolato = qualsiasi misura > 75 mm

Stipite in PVC

La serie Flexa, con stipite in PVC, riporta le stesse misure delle porte con stipite in alluminio, fatta eccezione per le seguenti:

A Larghezza netta passaggio = X - 180 mm
C Larghezza esterno coprifilo = X + 80 mm
E Altezza esterno stipite = Y - 10 mm
F Altezza esterno coprifilo = Y + 40 mm

ITALPORT porte & finestre

Porta ventola doppia

APPLICAZIONI

P L Q F

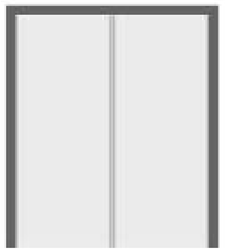

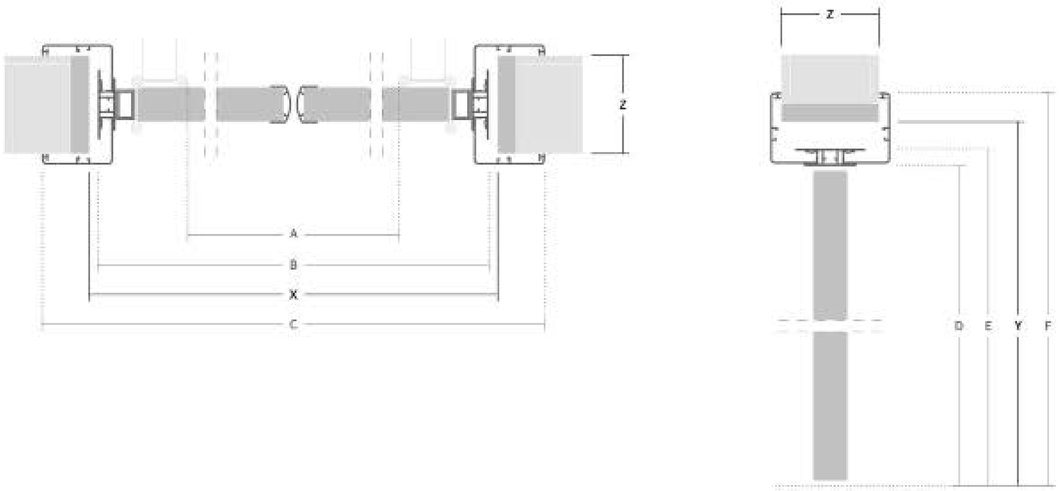

Stipite in alluminio

x Larghezza interno falso telaio = qualsiasi misura
A Larghezza netta passaggio = X - 260 mm
B Larghezza esterno stipite = X - 20 mm
C Larghezza esterno coprifilo = X + 110 mm

Y Altezza interno falso telaio = qualsiasi misura
D Altezza netta passaggio = Y - 50 mm
E Altezza esterno stipite = Y - 30 mm
F Altezza esterno coprifilo = Y + 35 mm

Z Spessore tavolato = qualsiasi misura > 75 mm

Stipite in PVC

La serie Flexa, con stipite in PVC, riporta le stesse misure delle porte con stipite in alluminio, fatta eccezione per le seguenti:

A Larghezza netta passaggio = X - 300 mm
C Larghezza esterno coprifilo = X + 80 mm
E Altezza esterno stipite = Y - 10 mm
F Altezza esterno coprifilo = Y + 40 mm

Scorrevole interna singola

APPLICAZIONI

V P L Q R F

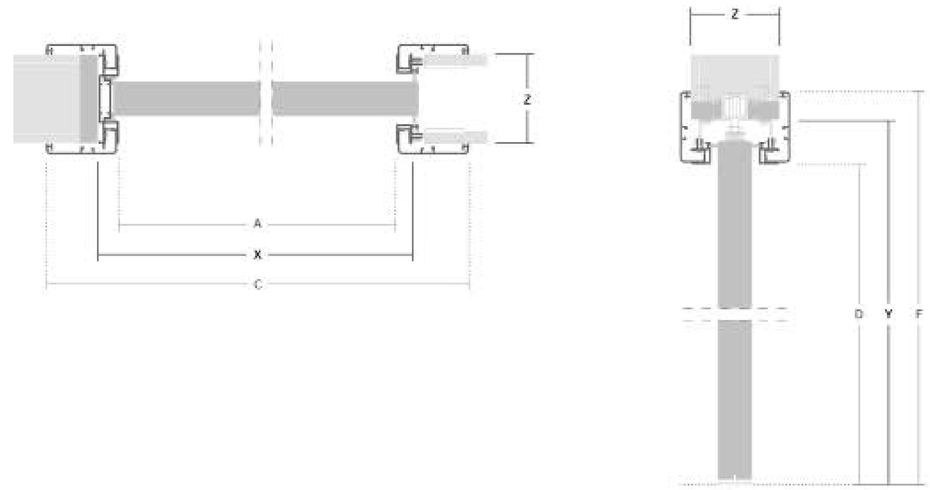

Stipite in alluminio

x Larghezza interno falso telaio = qualsiasi misura
A Larghezza netta passaggio = X - 40 mm
C Larghezza esterno coprifilo = X + 130 mm

Y Altezza interno falso telaio = qualsiasi misura
D Altezza netta passaggio = Y - 50 mm
F Altezza esterno coprifilo = Y + 35 mm

Z Spessore tavolato = qualsiasi misura > 75 mm

Stipite in PVC

La serie Flexa, con stipite in PVC, riporta le stesse misure delle porte con stipite in alluminio, fatta eccezione per le seguenti:

A Larghezza netta passaggio = X - 70 mm
C Larghezza esterno coprifilo = X + 90 mm
D Altezza netta passaggio = Y - 40 mm
F Altezza esterno coprifilo = Y + 40 mm

ITALPORT porte & finestre

Scorrevole interna doppia

APPLICAZIONI

V P L Q R F

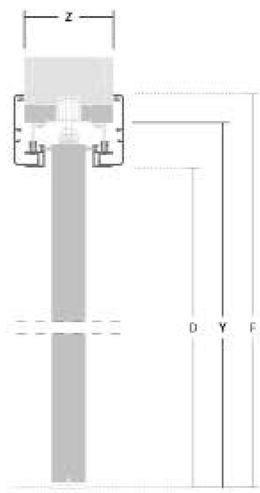

Stipite in alluminio

X Larghezza interno falso telaio = qualsiasi misura
A Larghezza netta passaggio = X - 40 mm
C Larghezza esterno coprifilo = X + 130 mm

Y Altezza interno falso telaio = qualsiasi misura
D Altezza netta passaggio = Y - 50 mm
F Altezza esterno coprifilo = Y + 35 mm

Z Spessore tavolato = qualsiasi misura > 75 mm

Stipite in PVC

La serie Flexa, con stipite in PVC, riporta le stesse misure delle porte con stipite in alluminio, fatta eccezione per le seguenti:

C Larghezza esterno coprifilo = X + 120 mm
D Altezza netta passaggio = Y - 40 mm
F Altezza esterno coprifilo = Y + 40 mm

Scorrevole esterna singola

APPLICAZIONI

V P L Q R F

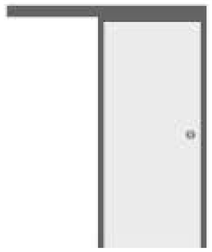

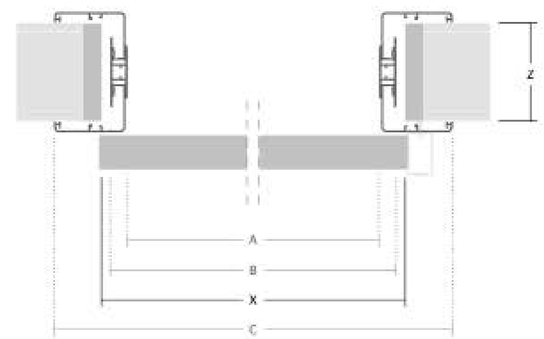

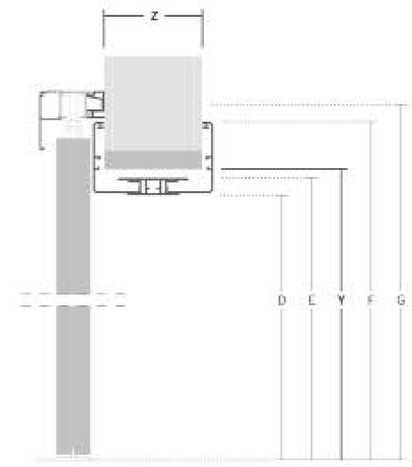

Stipite in alluminio

X Larghezza interno falso telaio = qualsiasi misura
A Larghezza netta passaggio = X - 60 mm
B Larghezza esterno stipite = X - 20 mm
C Larghezza esterno coprifilo = X + 110 mm

Y Altezza interno falso telaio = qualsiasi misura
D Altezza netta passaggio = Y - 50 mm
E Altezza esterno stipite = Y - 30 mm
F Altezza esterno coprifilo = Y + 35 mm
G Fissaggio mantovana = Y + 50 mm

Z Spessore tavolato = qualsiasi misura > 75 mm

Stipite in PVC

La serie Flexa, con stipite in PVC, riporta le stesse misure delle porte con stipite in alluminio, fatta eccezione per le seguenti:

A Larghezza netta passaggio = X - 100 mm
C Larghezza esterno coprifilo = X + 80 mm
E Altezza esterno stipite = Y - 10 mm
F Altezza esterno coprifilo = Y + 40 mm

Scorrevole esterna doppia

APPLICAZIONI

V P L Q R F

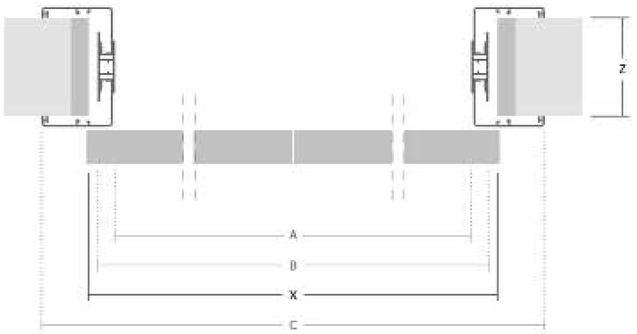

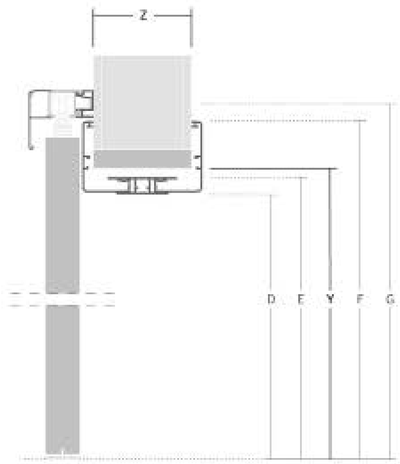

Stipite in alluminio

X Larghezza interno falso telaio = qualsiasi misura
A Larghezza netta passaggio = X – 60 mm
B Larghezza esterno stipite = X – 20 mm
C Larghezza esterno coprifilo = X + 110 mm

Y Altezza interno falso telaio = qualsiasi misura
D Altezza netta passaggio = Y – 50 mm
E Altezza esterno stipite = Y – 30 mm
F Altezza esterno coprifilo = Y + 35 mm
G Fissaggio mantovana = Y + 50 mm

Z Spessore tavolato = qualsiasi misura > 75 mm

Stipite in PVC

La serie Flexa, con stipite in PVC, riporta le stesse misure delle porte con stipite in alluminio, tatta eccezione per le seguenti:

A Larghezza netta passaggio = X – 100 mm
C Larghezza esterno coprifilo = X + 80 mm
E Altezza esterno stipite = Y – 10 mm
F Altezza esterno coprifilo = Y + 40 mm

Porta rototraslante singola

APPLICAZIONI

P Solo per il modello **PLANA A2** con bordo anta in alluminio su due lati

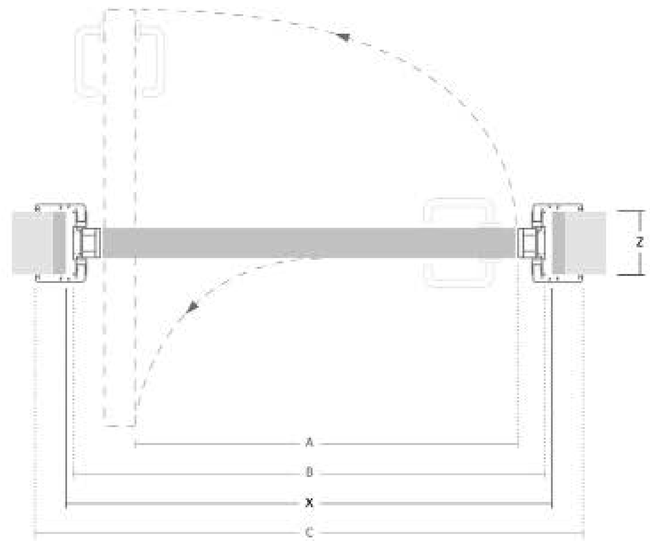

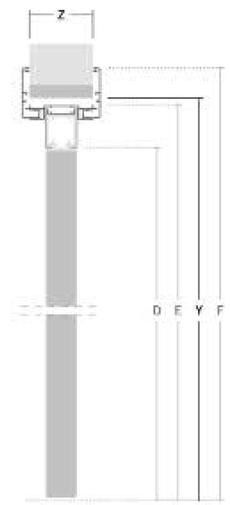

Stipite in alluminio

X Larghezza interno falso telaio = qualsiasi misura
A Larghezza netta passaggio = X – 160 mm
B Larghezza esterna stipite = X – 13 mm
C Larghezza esterno coprifilo = X + 96 mm

Y Altezza interno falso telaio = qualsiasi misura
D Altezza netta passaggio = Y – 70 mm
E Altezza esterno stipite = Y – 10 mm
F Altezza esterno coprifilo = Y + 50 mm

Z Spessore tavolato = qualsiasi misura > 90 mm

Porta rototraslante doppia

APPLICAZIONI

P Solo per il modello **PLANA A2** con bordo anta in alluminio su due lati

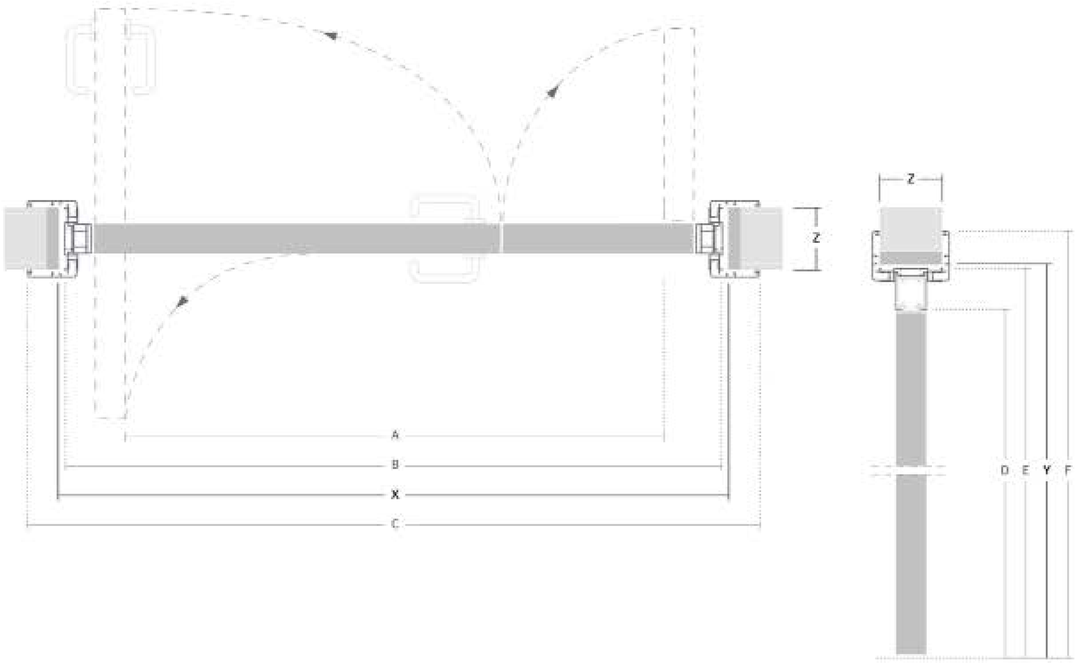

Stipite in alluminio

X Larghezza interno falso telaio = qualsiasi misura
A Larghezza netta passaggio = X - 200 mm
B Larghezza esterno stipite = X - 13 mm
C Larghezza esterno coprifilo = X + 96 mm

Y Altezza interno falso telaio = qualsiasi misura
D Altezza netta passaggio = Y - 70 mm
E Altezza esterno stipite = Y - 10 mm
F Altezza esterno coprifilo = Y + 50 mm

Z Spessore tavolato = qualsiasi misura > 90 mm

ITALPORT porte & finestre

Lavorazioni

La versatilità delle soluzioni Connecticut trova espressione nelle tante lavorazioni che rendono le porte affidabili in ogni utilizzo

FINESTRATURE

Sopraluce a "C"

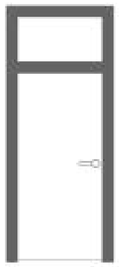

Sopraluce ad "H"

Finestratura quadra* 40×40 cm.
A richiesta misure fuori standard

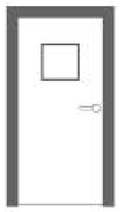

Finestratura tonda* Ø 40 cm

Visiva*

* Vetro utilizzato 33.1.
A richiesta 33.2, temperato 6 mm o 33.2 acustico.

MODIFICHE A STIPITE E ANTA

Senza traverso superiore

Anta sollevata da terra

Senza traverso, ribassata e sollevata da terra

Dalle dotazioni di sicurezza, come i maniglioni antipanico, all'accessibilità per i disabili, sino ai sistemi di chiusura, aerazione e finestratura, le porte Connecticut rappresentano un sistema davvero flessibile per i comparti sanitario, civile e industriale.

MANIGLIONI

Maniglione antipanico

Maniglione antipanico su anta principale e scrocco alto e basso su anta secondaria

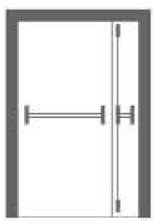

Maniglione trasversale fisso a quota 75 cm

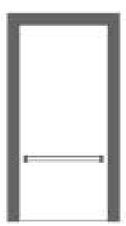

VARIE

Maniglia a quota 90 cm

Piastre in alluminio h 15 cm

Piastre in alluminio h 40 cm

Maniglia a quota 105 cm

Griglia di aerazione in abs o alluminio

Chiudi-porta

ITALPORT porte & finestre

V VETRA-UNO

Caratteristiche tecniche

1 Stipite telescopico in lega d'alluminio
- Assenza di spigoli vivi: spigoli raggiati anti-infortunio 5 mm.
- Superficie dell'alluminio sabbiata e anodizzata.
- Senza cave a vista per una maggiore igiene.

2 Bordo perimetrale dell'anta in lega d'alluminio
- Assenza di spigoli vivi: spigoli raggiati anti-infortunio 5 mm.
- Superficie dell'alluminio sabbiata e anodizzata.

3 Anta in cristallo temprato float
- Spessore 6 mm certificato UNI EN 12600 classe 1©2.
- Tempratura termica per la massima resistenza alla flessione e allo shock termico certificata UNI EN 12150-1.
- Massima sicurezza in caso di rottura con riduzione della lastra in piccoli frammenti non taglienti.

4 Guarnizione di battuta *antislam*
- Attenuazione dei rumori di chiusura.
- Blocco degli spifferi.
- Miglioramento dell'isolamento acustico.
- Copertura delle viti di fissaggio dello stipite.

5 Cerniere a vista
- In alluminio estruso con perno in acciaio apribile a 180° inserito in guaina di nylon autolubrificante.

Finiture
Trattamento della superficie in alluminio mediante sabbiatura con microsfere di acciaio a garanzia dell'omogeneità e dell'assenza di difetti e processo di anodizzazione per la massima protezione e resistenza nel tempo.

Tipologie di anta disponibili
- Battente singola o doppia.
- Scorrevole a scomparsa singola o doppia.
- Scorrevole esterna singola o doppia.

Colori

Infinite soluzioni visive per arredare gli spazi

LAMINATI

Ante modello **HEAVY** / **HYDRO HPL H.T.** / **RADIUS**

- 406 Bianco
- 414 Sabbia
- 431 Rosso
- 435 Rosso Antico
- 475 Grigio Perla
- 478 Grigio Chiaro
- 810 Mini Bianco
- 835 Arancio Canyon
- 845 Verde Versailles
- 854 Silver Bleu
- 856 Blu Acciaio
- 858 Azzurro Pervinca
- 859 Blu Faenza
- 860 Giallo Piper
- 879 Grigio Grafite

SU RICHIESTA
Qualsiasi colore in catalogo produttore laminato.

LAMINATI EFFETTO LEGNO

Ante modello **HEAVY** / **HYDRO HPL H.T.** / **RADIUS**

- 312 Wengè Zambia
- 381 Douglas Vanilla
- 382 Douglas-honey
- 1355 Oak
- 1381 Trasversal Oak
- 1382 Trasversal Tobacco
- 1619 Rovere Trasversale
- 1666 Faggio Americano

I laminati effetto legno sono rappresentativi di una più ampia gamma e vincolati alla disponibilità di magazzino del produttore.

I colori rappresentati in tabella sono indicativi.
Per una consultazione fedele fare riferimento alle campionature dei decorativi.

ALLUMINIO

Stipiti e bordi anta

SU RICHIESTA
- Verniciatura qualsiasi colore RAL
- Anodizzazione effetto acciaio, titanio, argento lucido e altri tipi di anodizzazione

PVC E LAMINATO MELAMINICO

Anta modello **LIGHT** / Profili serie **FLEXA**

- Bianco
- Grigio
- Sabbia

RESINA SINTETICA

Bordo anta serie **LINEA** / **PLANA**

- Bianco
- Grigio
- Sabbia
- Grigio Argento
- Nero

ITALPORT
porte & finestre

Rational

Le porte Connecticut sono progettate per essere compatibili con la maggior parte degli accessori di qualità in commercio

	STIPITE		STRUTTURA ANTA						BORDO ANTA				
	Alluminio	PVC	Vetro	Light	Heavy	Hydro	Hydro HPL HT	Schermata piombo	Alluminio a sormonto	Alluminio complanare	Resina a filo anta	PVC a sormonto	
VETRA-UNO	•		•						•				
VETRA-PRO	•		•						•				
VETRA-LUX	•		•										
PLANA	•				•					•	•		
LINEA	•				•						•		
QUADRA	•			•	•	•	•		•				
FLEXA		•		•	•	•	•					•	
RADIUS	•							•	•				

ITALPORT
Via Carlo Marochetti, 9 - 20139 - Milano (Zona Corvetto)
Tel. 02/89076609 - 694 - Email. info@italport.it
P.I. 06530310967